—鋭意・先進・実績に宿る—
ハクスイ
防水用アルミ製品

お客様の声を聞く……

お客様のneeds/wantsにお応えする、白水興産。
「白」と「水」上下に重ねると「泉」になります。泉は、地中から湧き出てくる力です。そして、淀みがありません。この泉の如く、ユーザーニーズを追い続けます。
白水興産は、常にお客様の声に、正面から取り組み、お客様と共に、成長し続けたいと願ってまもなく50年、防水副資材の専門メーカーです。

INDEX

アングル　Oシリーズ …… 1−6

OXシリーズ …… 7−8

大型アルミアングル OKシリーズ …… 9

アルミ製品補助材 …… 10−12

ハンガー式アルミ水切材　OHシリーズ …… 13−16

エッジ笠木　PEシリーズ …… 17

APシリーズ …… 17

軒先防水雨仕舞材　OFシリーズ …… 18

ケラバ/軒先用アルミ金物　OFシリーズ …… 19−20

ノンスリップ（アルミ・ステンレス） …… 21

各種アンカー/プラグ …… 22

ラスキャッチM・ステンレスアングル　OSシリーズ …… 23

アングル形状表 …… 24

アングルOシリーズ

（JIS H8602：2010・A1種対応）

※ 穴あき在庫あり 詳細９ページ

O-1～O-109B　L=2000

O-1 フラットバー

シルバー
t =1.5
外ジョイント板
穴あき在庫あり
取付イメージ P.12 ➡

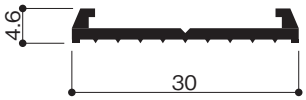

O-1B フラットバー

シルバー
t =1.5

O-2

シルバー
t =1.5
外ジョイント板
穴あき在庫あり
取付イメージ P.12 ➡

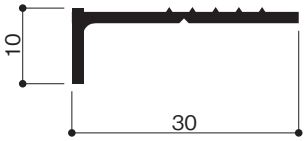

O-3

シルバー
t =1.5
外ジョイント板
穴あき在庫あり
取付イメージ P.12 ➡

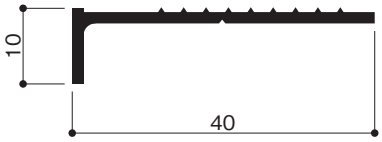

O-4 フラットバー

シルバー
t =2.0
外ジョイント板
穴あき在庫あり

O-4B フラットバー

シルバー
t =2.0
穴あき在庫あり

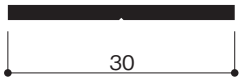

O-4D フラットバー

シルバー
t =1.5

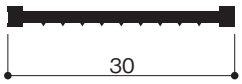

O-5

シルバー
t =2.0
外ジョイント板

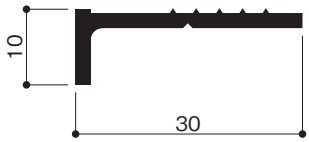

O-6

シルバー
t =2.0
外ジョイント板

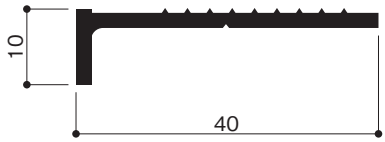

O-8 特殊フラットバー

シルバー
t =1.5
取付イメージ P.12 ➡

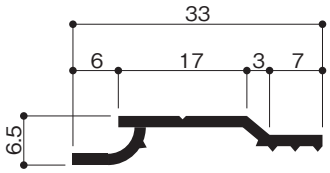

O-9 天端アングル

シルバー
t =1.7
コーナー 200X200
外･内ジョイント板
取付イメージ P.12 ➡

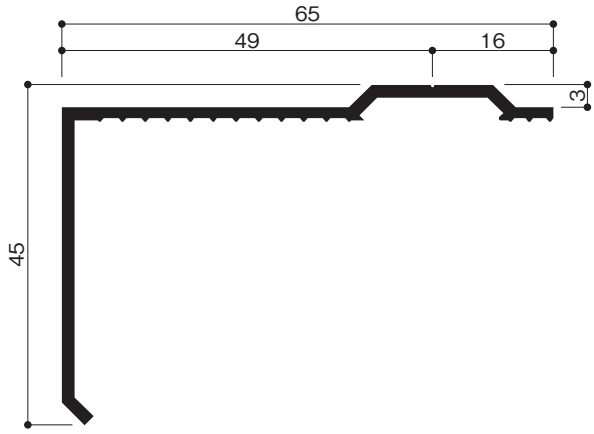

O-9B 天端アングル

シルバー
t =1.5
コーナー 200X200
外･内ジョイント板

アンバー（内ジョイント）
ブラック（外ジョイント）
ステンカラー（外ジョイント）
在庫あり

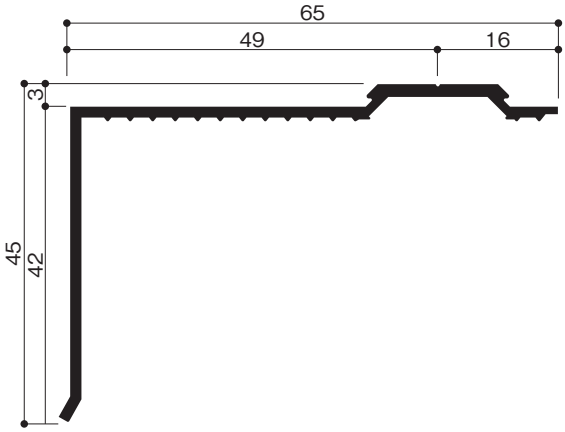

O-109B

シルバー
t =1.5
コーナー 200X200
外ジョイント板

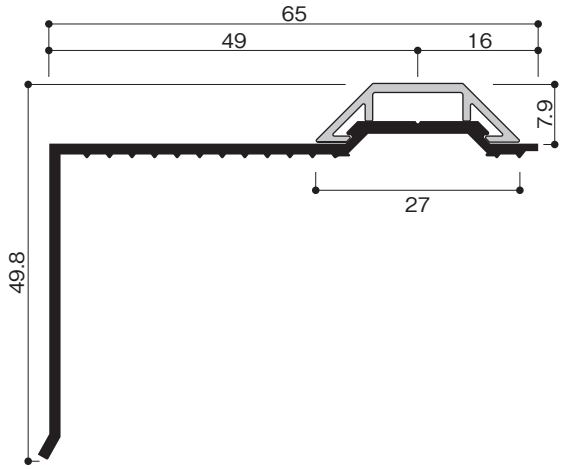

※ 穴あき在庫あり 詳細９ページ

0-10～0-12E　L=2000

0-10

シルバー
t =2.0
■ コーナー 200X200
天端110用　天端55用
■ 外ジョイント板

都市再生機構(L-110)対応

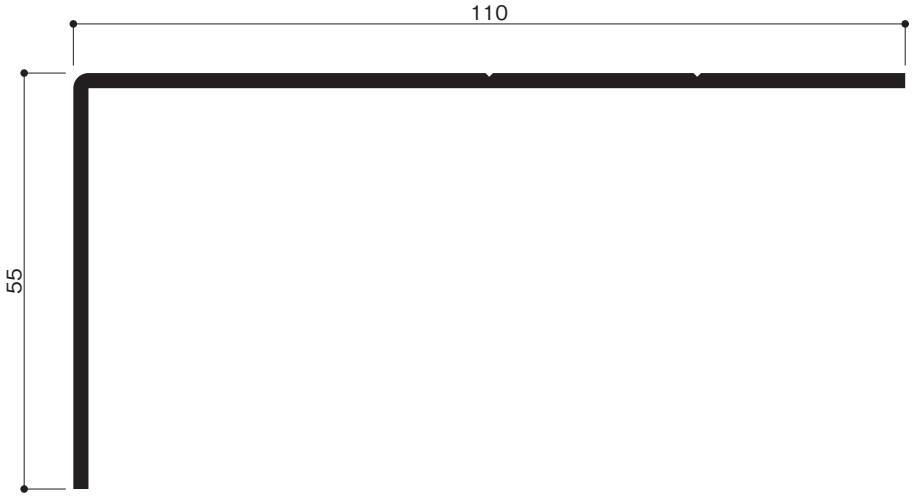

0-10B 大型アングル

シルバー
t =2.0
■ コーナー 300X300
■ 内ジョイント板

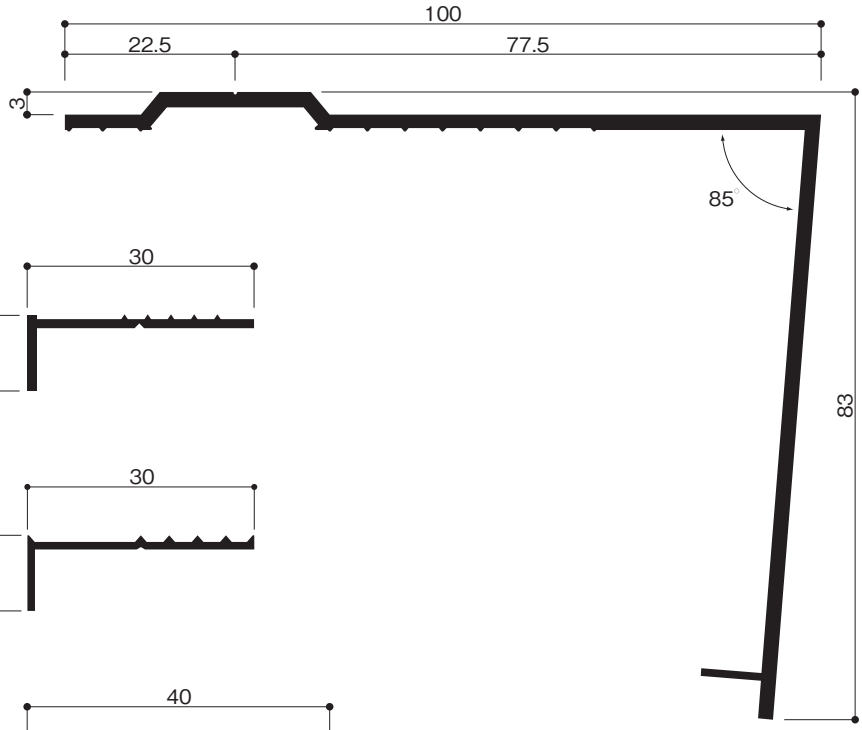

0-11

シルバー
t =1.2
穴あき在庫あり

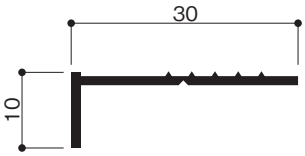

0-11E

シルバー
t =0.9
穴あき在庫あり

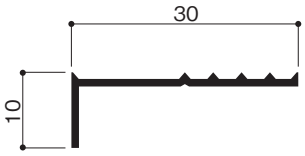

0-12

シルバー
t =1.2
穴あき在庫あり

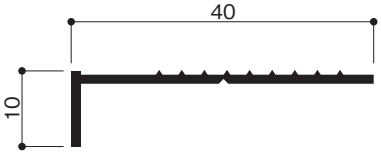

0-12B

シルバー
t =1.2

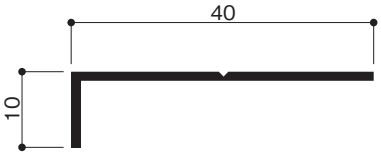

0-12E

シルバー
t =0.9
穴あき在庫あり

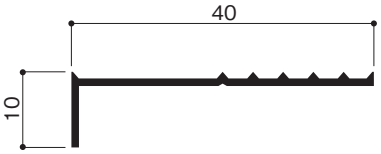

※ 穴あき在庫あり 詳細９ページ

0-15～0-21　L=2000

0-15

シルバー
t =1.2
コーナー 200X200
外･内ジョイント板

0-15B

シルバー
t =1.5
コーナー 200X200
外･内ジョイント板

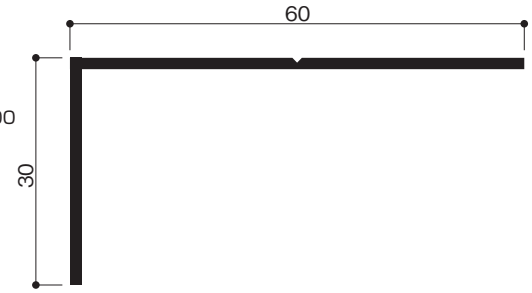

0-17

シルバー
t =1.7
コーナー 200X200
外･内ジョイント板

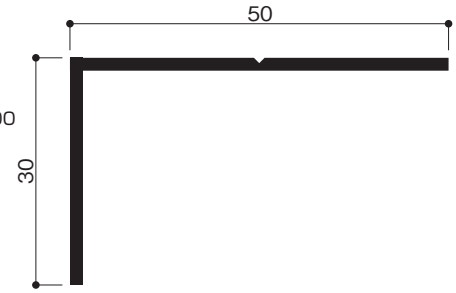

0-18

シルバー
t =1.8
コーナー 200X200
外･内ジョイント板

取付イメージ P.12 ➡

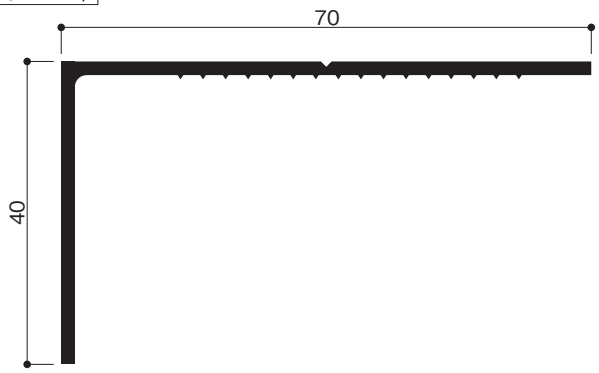

0-18B

シルバー
t =2.0
コーナー 200X200
内ジョイント板

都市再生機構･L-70型対応

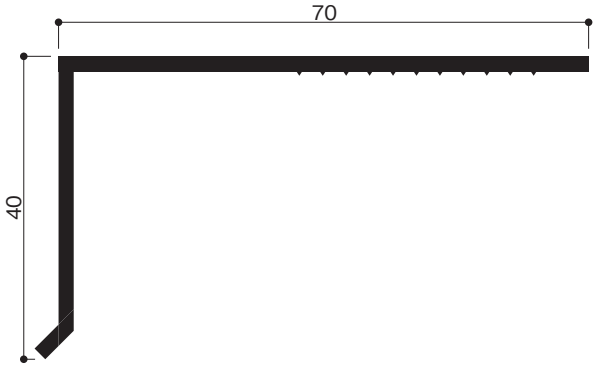

0-19 天端アングル

シルバー
t =1.5
コーナー 200X200
外･内ジョイント板

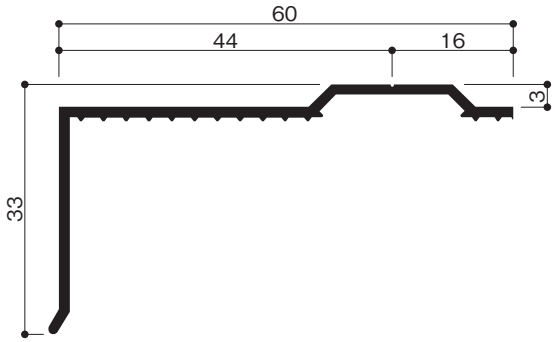

0-20

シルバー
t =2.0
外ジョイント板
穴あき在庫あり ※7穴

都市再生機構住宅用

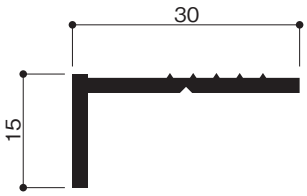

0-21

シルバー
t =1.5

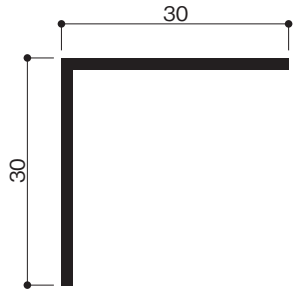

0-22～0-29　L=2000

0-22
シルバー
t =2.0
コーナー 200X200
内ジョイント板

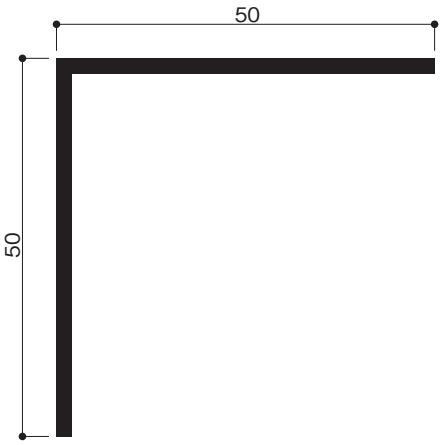

0-22B
シルバー
t =1.5
コーナー 200X200
内ジョイント板

アンバー
（内ジョイント）
在庫あり

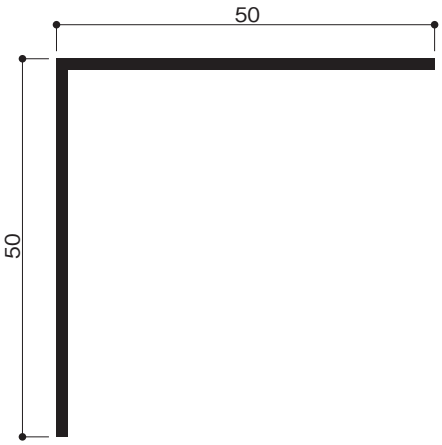

0-23
シルバー
t =1.5

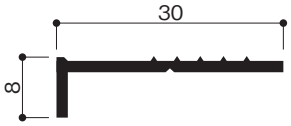

0-24
シルバー
t =1.5

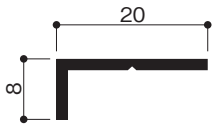

0-26
シルバー
t =1.5
内ジョイント板

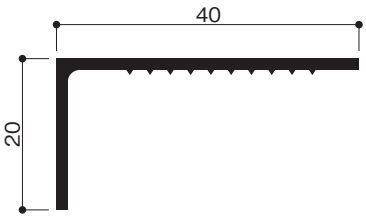

0-26B
シルバー
t =1.2
内ジョイント板

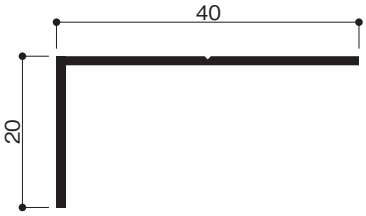

0-27
シルバー
t =1.5
コーナー 200X200
外･内ジョイント板

アンバー
（内ジョイント）
在庫あり

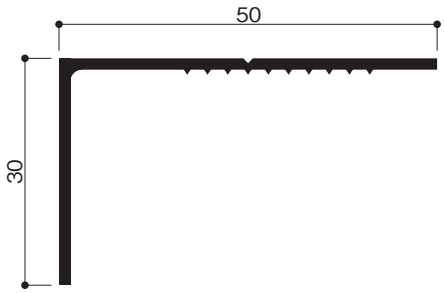

0-27B
シルバー
t =1.2
コーナー 200X200
外･内ジョイント板

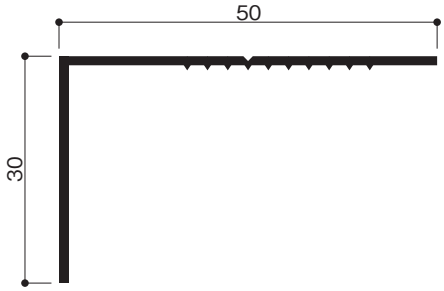

0-28
シルバー
t =1.5
コーナー 200X200
外･内ジョイント板

アンバー（内ジョイント）
ブラック（外ジョイント）
ステンカラー（外ジョイント）
在庫あり

取付イメージ P.12 ➡

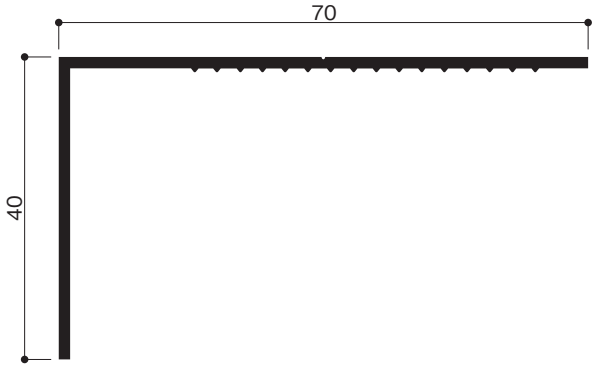

0-29
シルバー
t =1.5
コーナー 200X200
内ジョイント板

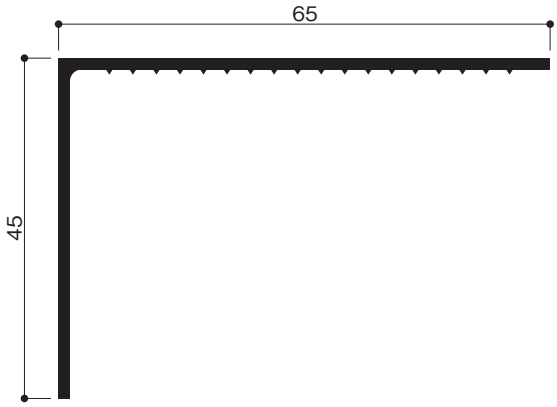

0-30～0-31Y　L=2000

0-30

シルバー
t =1.7
コーナー 200X200
外･内ジョイント板

アンバー（内ジョイント）
ブラック（外ジョイント）
在庫あり

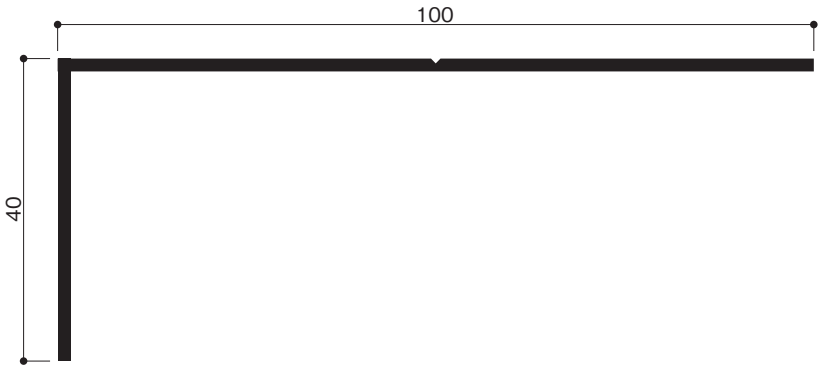

0-31

シルバー
t =2.0
コーナー 200X200
外･内ジョイント板

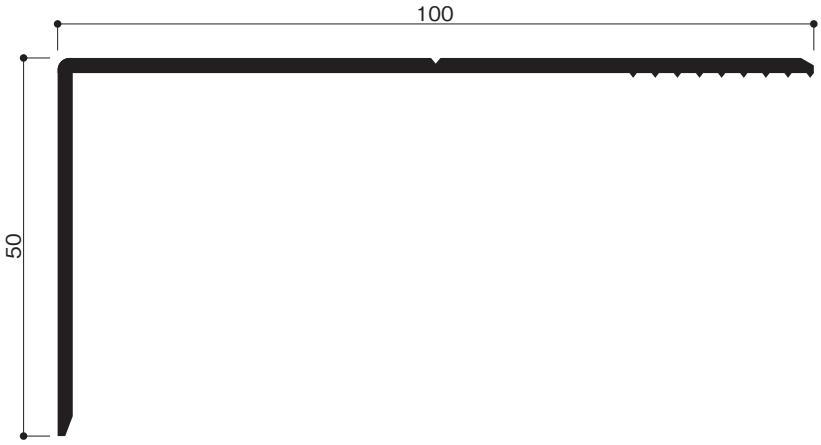

0-31B

シルバー
t =1.5
コーナー 200X200
外･内ジョイント板

アンバー（内ジョイント）
ブラック（外ジョイント）
在庫あり

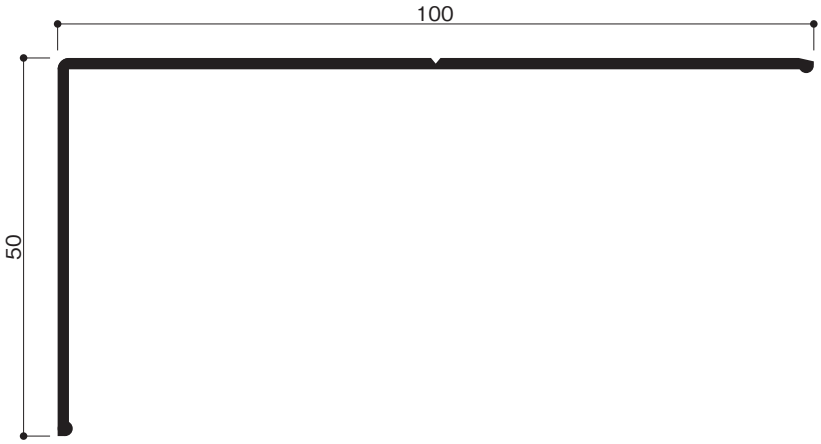

0-31Y

シルバー
t =1.5
コーナー 200X200
内ジョイント板

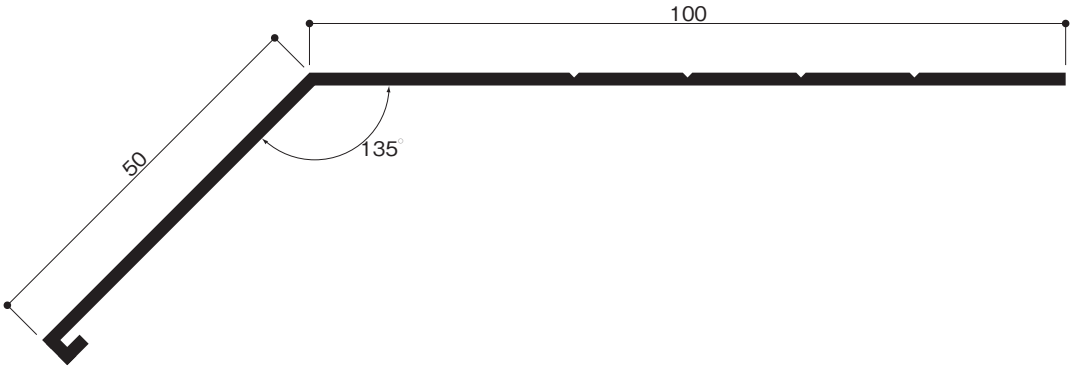

0-32～0-40E　L=2000

0-32

シルバー
t =1.5

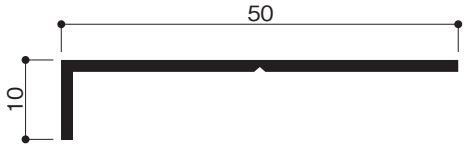

0-33

シルバー
t =1.5
コーナー 200X200
内ジョイント板

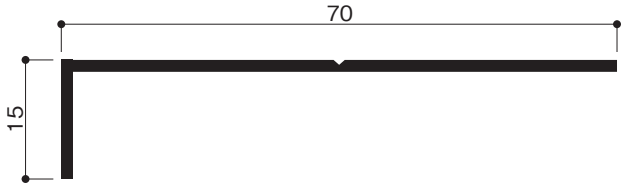

0-34 フラットバー

シルバー
t =1.5

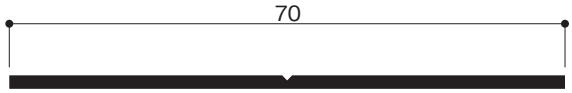

0-35 フラットバー

シルバー
t =1.5

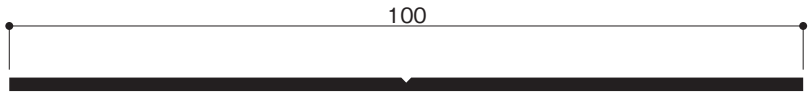

0-39 フラットバー

シルバー
t =1.5

0-39B フラットバー

シルバー
t =2.0

0-40E

シルバー
t =1.2
コーナー 200X200
外ジョイント板

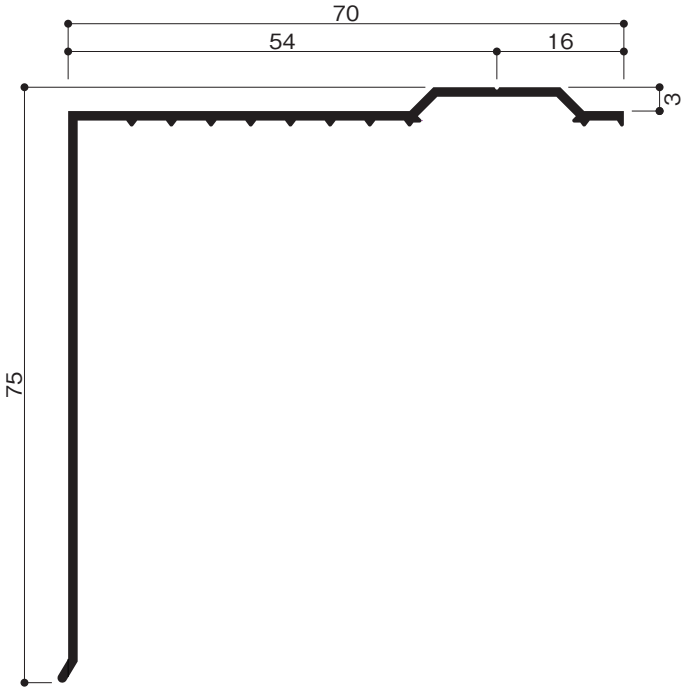

アングルOXシリーズ

(JIS H8602：2010・A1種対応)

※ 穴あき在庫あり 詳細９ページ

OX-2～OX-17　L=2000

OX-2

シルバー
t =2.0
コーナー 200X200
内ジョイント板

OX-15

シルバー
t =1.5
穴あき在庫あり

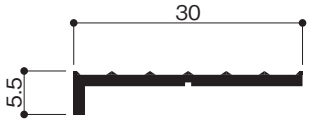

OX-16

シルバー
t =1.0
コーナー 200X200
外ジョイント板

取付イメージ P.12 ➡

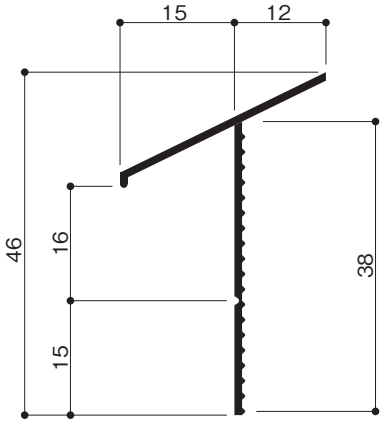

OX-7 特殊フラットバー

シルバー
t =1.3
外ジョイント板

取付イメージ P.12 ➡

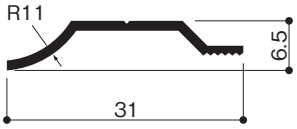

OX-17

シルバー
t =1.2

都市再生機構･L-35型対応

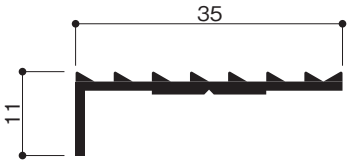

OX-8 特殊アングル

シルバー
t =1.3

取付イメージ P.12 ➡

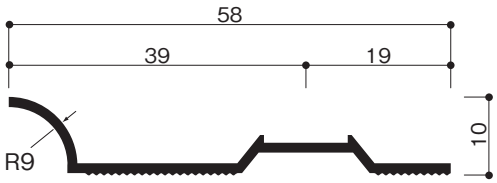

OX-11 特殊フラットバー

シルバー
t =1.5
外ジョイント板
穴あき在庫あり

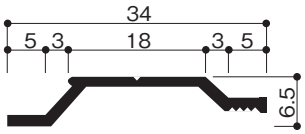

OX-27～OX-29　L=2000

OX-27B

シルバー
t =1.5
コーナー 200X200
内ジョイント板

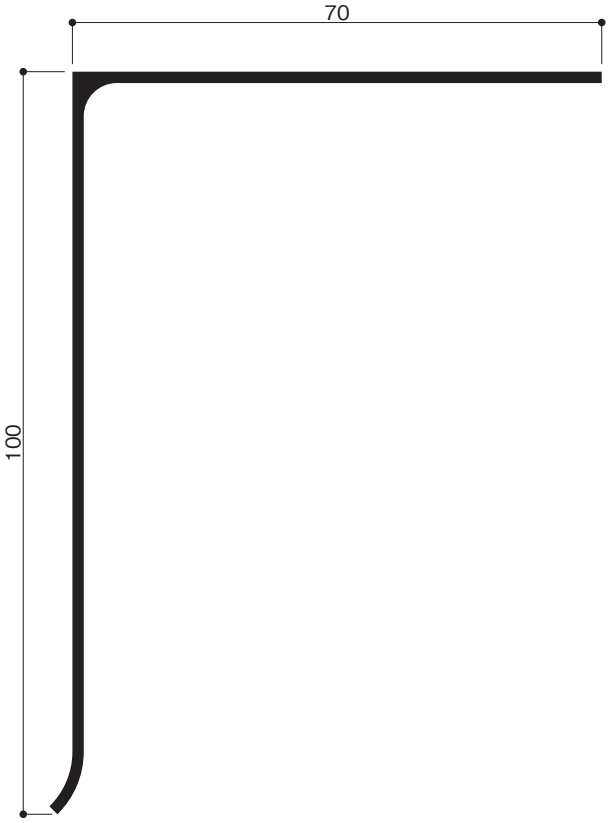

OX-29《シールガード》

シルバー
t =1.2
コーナー 200X200
内ジョイント板

取付イメージ P.12 ➡

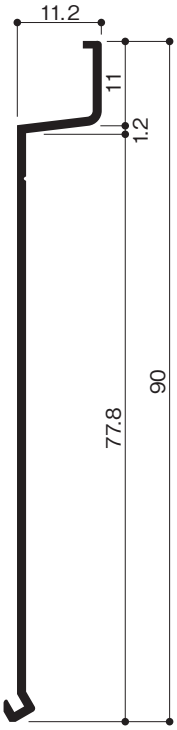

OX-28

シルバー
t =1.5
コーナー 200X200
外ジョイント板

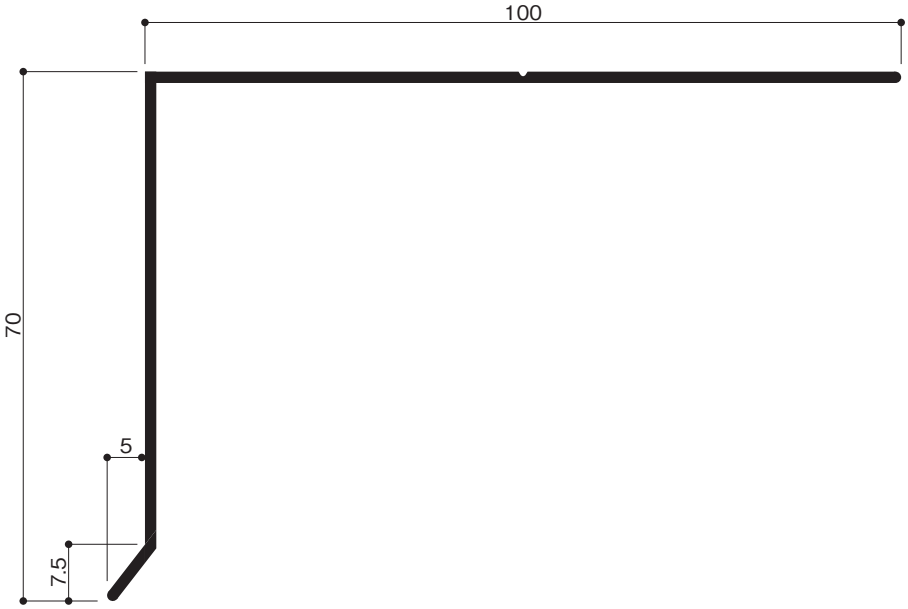

大型アルミアングル
＜OKシリーズ＞ （JIS H8602：2010・A1種対応）

OK-85型　L=2000

シルバー
t =2.0
コーナー 200X200
内ジョイント板

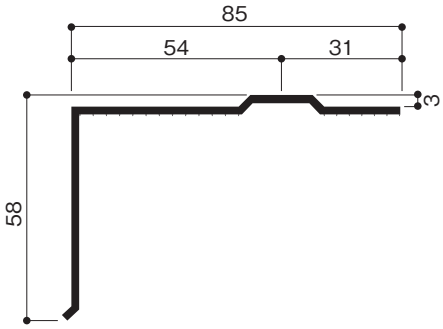

OK-85C型　L=2000

シルバー
t =1.5
コーナー 200X200
外ジョイント板

取付イメージ P.12 ➡

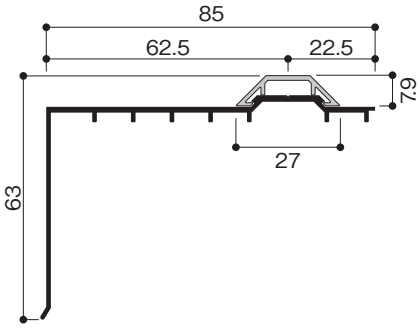

OK-140型　L=2000

シルバー
t =2.0
コーナー 300X300
内ジョイント板

ブラック
（内ジョイント）
ステンカラー
（内ジョイント）
在庫あり

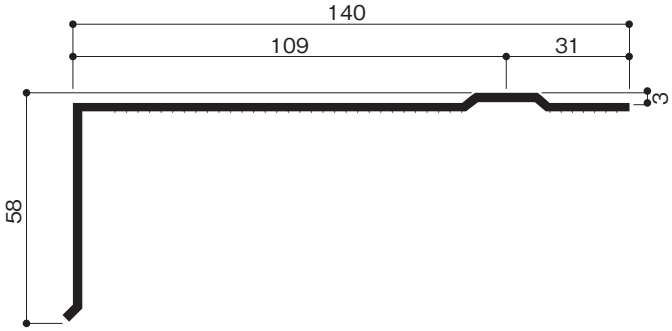

穴加工、焼付塗装

穴加工
穴あき在庫標準仕様　両端50mm @380mm 6穴 φ5.5
穴あき在庫無い物も有償にて穴あけ可能
※0-20のみ7穴となります
指定無い場合は下図位置となりますが別途穴位置、サイズは指定できます。

焼付塗装
特注色の場合はアクリル焼付塗装又はフッ素焼付塗装にて対応可能。
ハクスイカラー（ステンカラー・アンバー・ブラック）もしくは
日塗工番号又は色見本等でご注文下さい。
焼付塗装した製品の表面処理はJISH8602には該当しません。
穴加工・焼付は都度納期をご確認ください。

穴あけは有償となります。

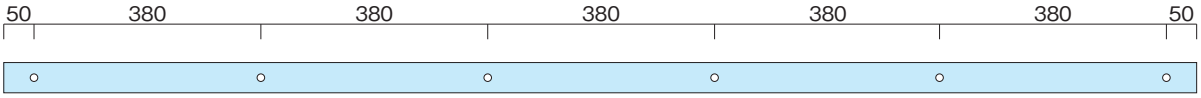

■コーナー規格寸法表

品　番	規　格
0-9	200mm×200mm（出隅・入隅）
0-9B	200mm×200mm（出隅・入隅）
0-109B	200mm×200mm（出隅・入隅）
0-10	200mm×200mm（出隅・入隅）
0-10B	300mm×300mm（出隅・入隅）
☆ 0-15B（0-15）	200mm×200mm（出隅・入隅）
☆ 0-27（0-17・0-27B）	200mm×200mm（出隅・入隅）
☆ 0-18（0-28）	200mm×200mm（出隅・入隅）
0-18B	200mm×200mm（出隅・入隅）
0-19	200mm×200mm（出隅・入隅）
☆ 0-22B（0-22）	200mm×200mm（出隅・入隅）
0-29	200mm×200mm（出隅・入隅）
0-30	200mm×200mm（出隅・入隅）
0-31	200mm×200mm（出隅・入隅）
0-31B	200mm×200mm（出隅・入隅）
0-31Y	200mm×200mm（出隅・入隅）
0-33	200mm×200mm（出隅・入隅）
0-40E	200mm×200mm（出隅・入隅）

☆は兼用

■コーナー規格寸法表

品　番	規　格
OX-2	200mm×200mm（出隅・入隅）
OX-16	200mm×200mm（出隅・入隅）
OX-27B	200mm×200mm（出隅・入隅）
OX-28	200mm×200mm（出隅・入隅）
OX-29	200mm×200mm（出隅・入隅）
OK-85	200mm×200mm（出隅・入隅）
OK-85C	200mm×200mm（出隅・入隅）
OK-140	300mm×300mm（出隅・入隅）
OFシリーズ	300mm×300mm（出隅・入隅）
OF-90E	300mm×300mm（出隅・入隅）
OHシリーズ	300mm×300mm（出隅・入隅）
BF-70	130mm×130mm（出隅・入隅）
PEシリーズ	500mm×500mm（出隅・入隅）
APシリーズ	500mm×500mm（出隅・入隅）

アルミ製品補助材（JIS H8602：2010・A1種対応）

コーナー部材

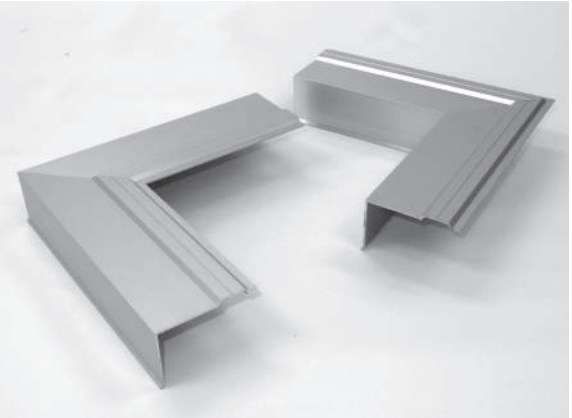

90度出隅・入隅

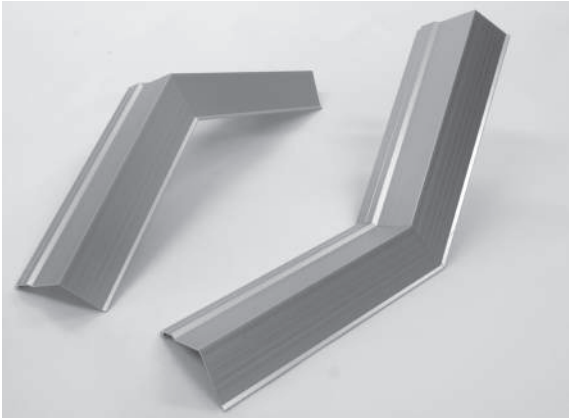

山コーナー・谷コーナー

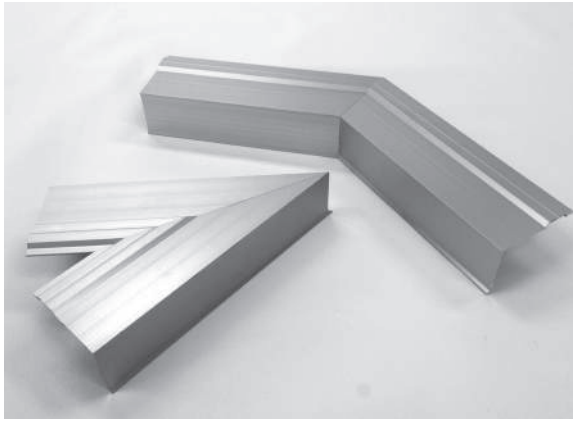

鋭角コーナー・鈍角コーナー

クランクコーナー

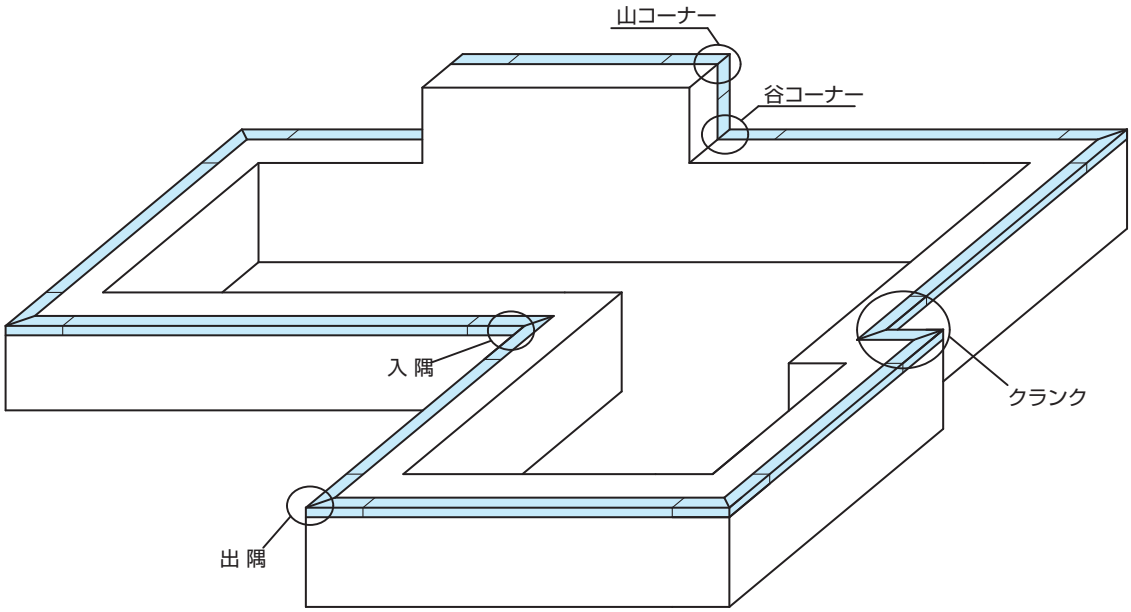

ジョイント材

■ジョイント材(継手金具)規格寸法表

シルバー Si　アンバー Ab　ブラック Bl　ステンカラー St

品番	サイズ	カラー	
O-1	W=30	Si(外)	
O-2	W=30	Si(外)	
O-3	W=30	Si(外)	
O-4	W=30	Si(外)	
O-5	W=30	Si(外)	
O-6	W=30	Si(外)	
O-9	W=50	Si(外・内)	
O-9B	W=50	Si(外・内)	Ab(内)
		Bl(外)	St(外)
O-109B	W=50	Si(外)	
O-10	W=50	Si(外)	
O-10B	W=50	Si(内)	
O-15	W=50	Si(外・内)	
O-15B	W=50	Si(外・内)	

品番	サイズ	カラー	
O-17	W=50	Si(外・内)	
O-18	W=50	Si(外・内)	
O-18B	W=50	Si(内)	
O-19	W=50	Si(外・内)	
O-20	W=50	Si(外)	
O-22	W=50	Si(内)	
O-22B	W=50	Si(内)	Ab(内)
O-26	W=50	Si(内)	
O-26B	W=50	Si(内)	
O-27	W=50	Si(外・内)	Ab(内)
O-27B	W=50	Si(外・内)	
O-28	W=50	Si(外・内)	Ab(内)
		Bl(外)	St(外)
O-29	W=50	Si(内)	

品番	サイズ	カラー	
O-30	W=50	Si(外・内)	Ab(内)
		Bl(外)	
O-31	W=50	Si(外・内)	
O-31B	W=50	Si(外・内)	Ab(内)
		Bl(外)	
O-31Y	W=50	Si(内)	
O-33	W=50	Si(内)	
O-40E	W=50	Si(外)	
OX-2	W=50	Si(内)	
OX-7	W=50	Si(外)	
OX-11	W=50	Si(外)	
OX-16	W=50	Si(外)	
OX-27B	W=50	Si(内)	
OX-28	W=50	Si(外)	

品番	サイズ	カラー	
OX-29	W=50	Si(内)	
BF-70	W=80	Si(外)	
OK-85	W=50	Si(内)	
OK-85C	W=50	Si(外)	
OK-140	W=50	Si(内)	
		Bl(内)	St(内)
OF-50・70N	W=50	Si(内)	Ab(内)
		Bl(内)	
OF-90E	W=80	Si(内)	
		Bl(内)	St(内)
OHシリーズ	W=80	(内)	
PE・APシリーズ	W=50	Si(外)	St(外)
	W=106	Si(内)	St(内)

O-1・4用ジョイント

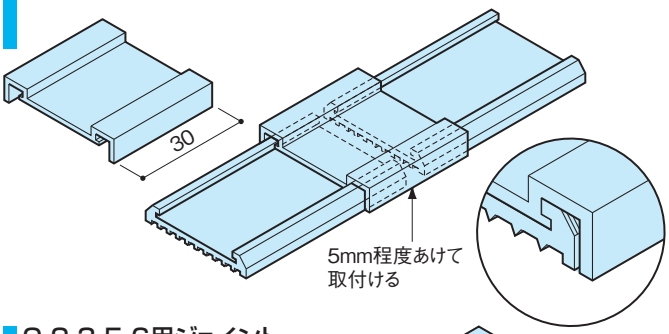

OX-16用ジョイント

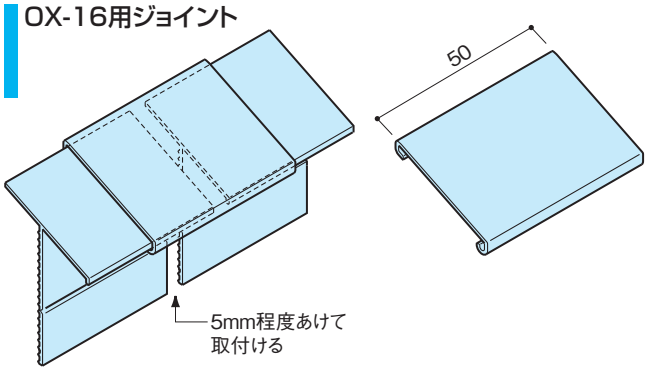

O-2・3・5・6用ジョイント

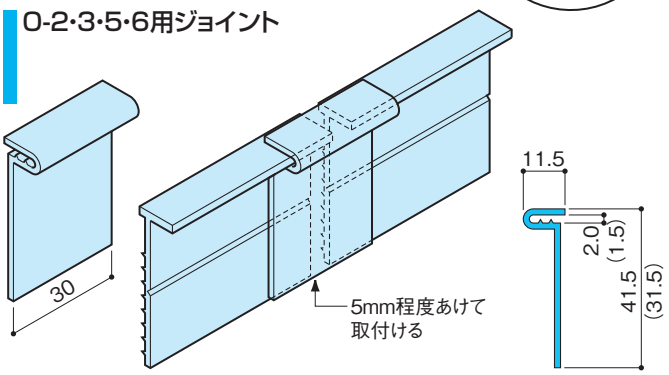

O-9B用ジョイント

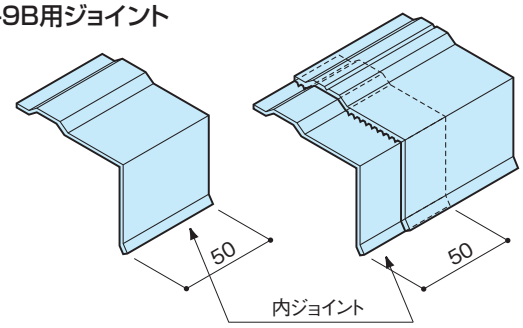

O-9用ジョイント

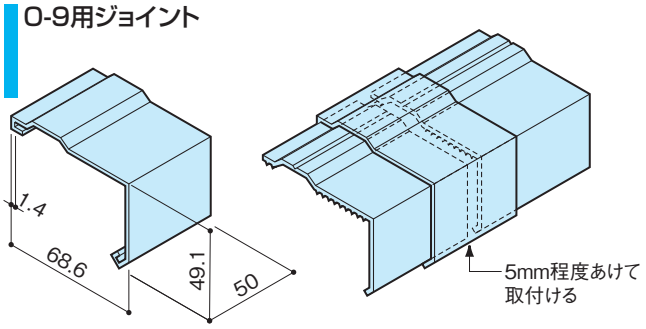

OX-27B用ジョイント

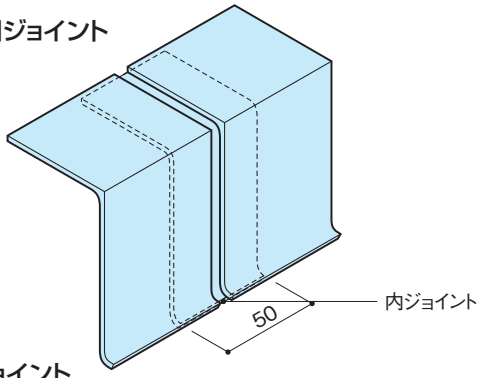

O-31・31B用ジョイント

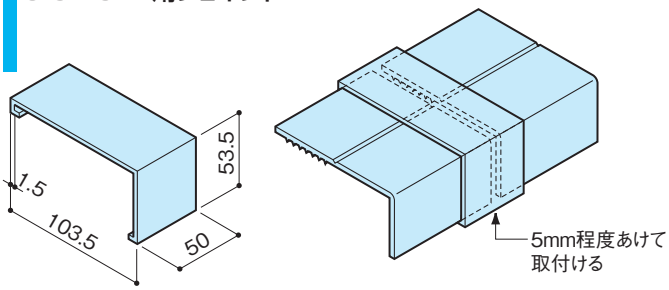

O-28用ジョイント

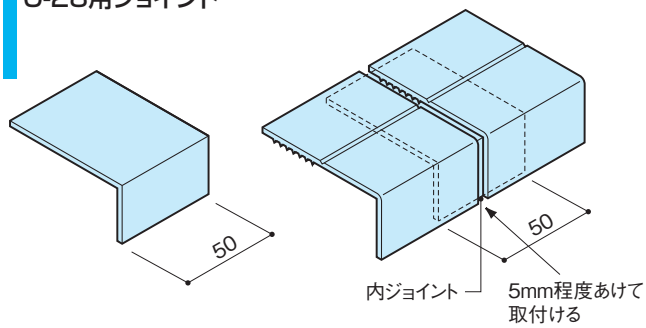

取付例

O-1

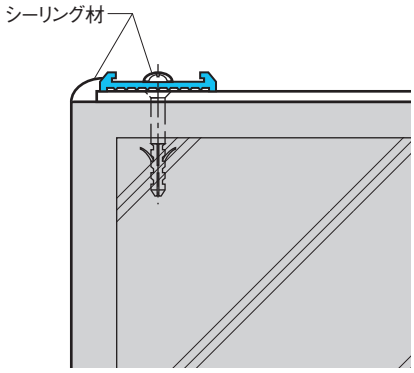

O-2/O-3

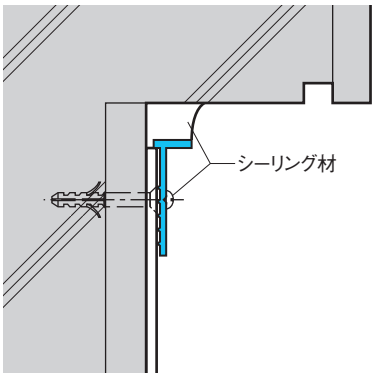

O-8

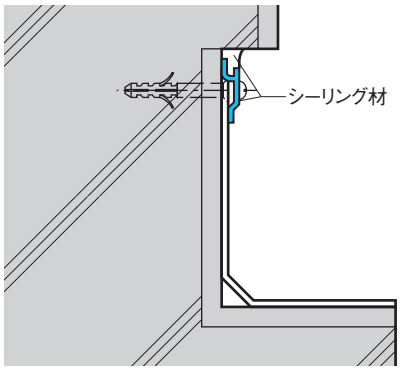

O-9

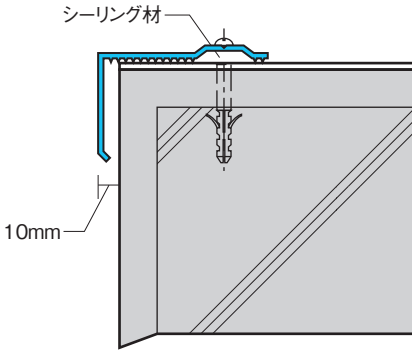

O-18·28

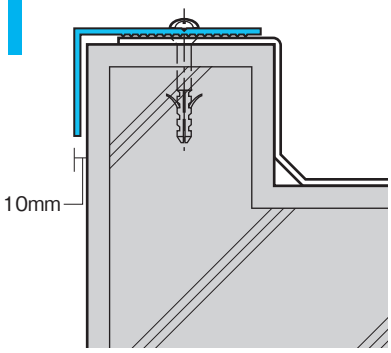

OX-7

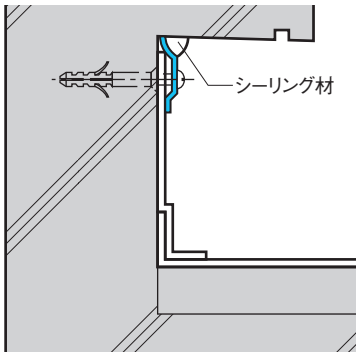

OX-8

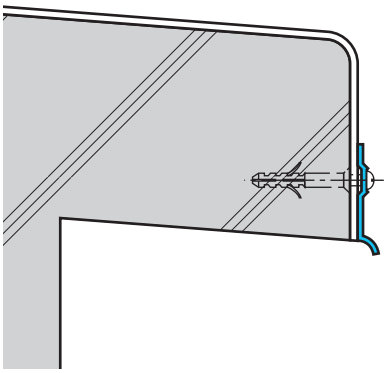

OX-16

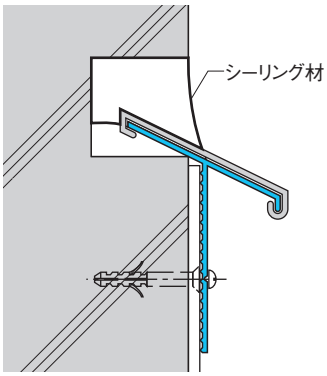

BF-70

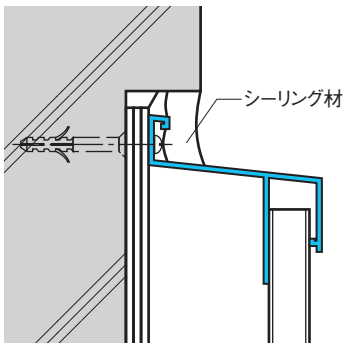

OX-29

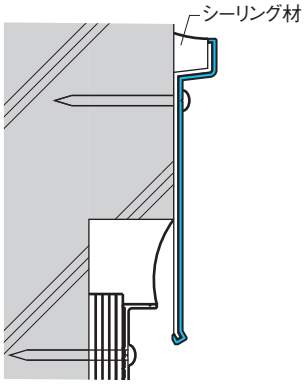

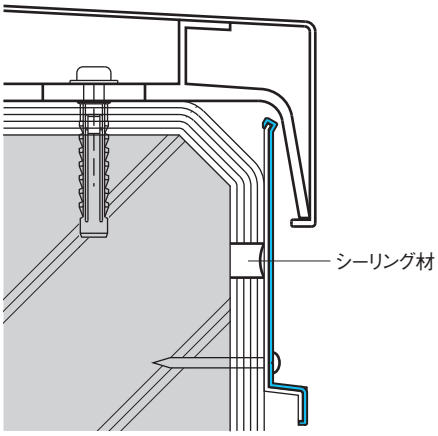

OK-85C

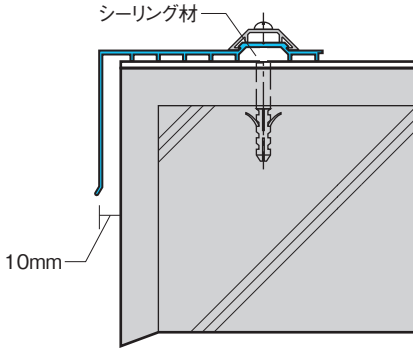

ハンガー式アルミ水切材
<OHシリーズ>

(JIS H8602：2010・A1種対応)

※ 穴あき在庫あり 詳細９ページ

OHシリーズ　L=2000

OH-20K

シルバー
t =1.2
コーナー 300X300
内ジョイント W=80
エンドキャップ(右･左)
シルバーのみ穴あき在庫あり

アンバー
ブラック
ステンカラー
在庫あり

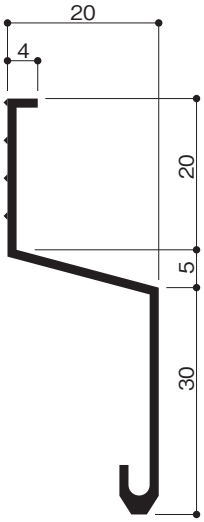

OH-25K

シルバー
t =1.2
コーナー 300X300
内ジョイント W=80
エンドキャップ(右･左)

アンバー　在庫あり

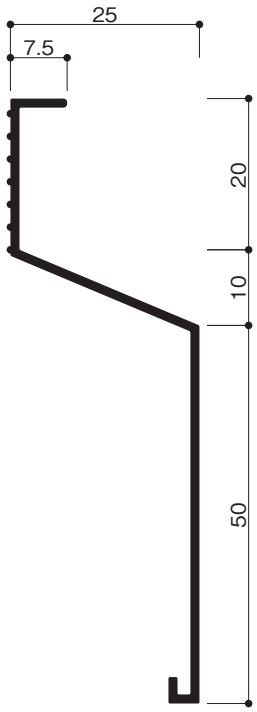

OH-30K

シルバー
t =1.5
コーナー 300X300
内ジョイント W=80
エンドキャップ(右･左)
シルバーのみ穴あき在庫あり

アンバー
ブラック
ステンカラー
在庫あり

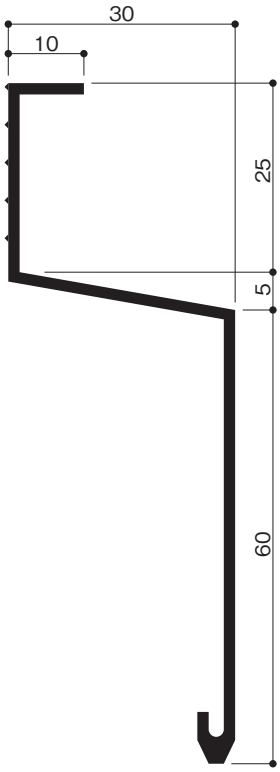

OH-20F

シルバー
t =1.2
コーナー 300X300
内ジョイント W=80
エンドキャップ(右･左)
シルバーのみ穴あき在庫あり

ステンカラー　在庫あり

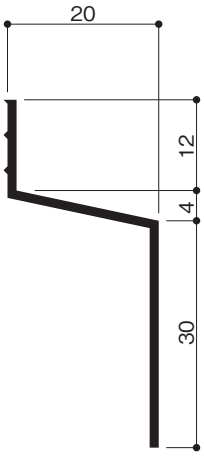

OH-30F

シルバー
t =1.2
コーナー 300X300
内ジョイント W=80
エンドキャップ(右･左)
シルバーのみ穴あき在庫あり

アンバー
ステンカラー
在庫あり

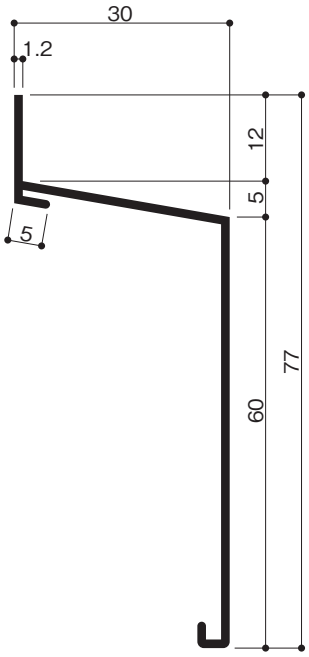

OH-30E

シルバー
t =1.0
コーナー 300X300
内ジョイント W=80
エンドキャップ(右･左)

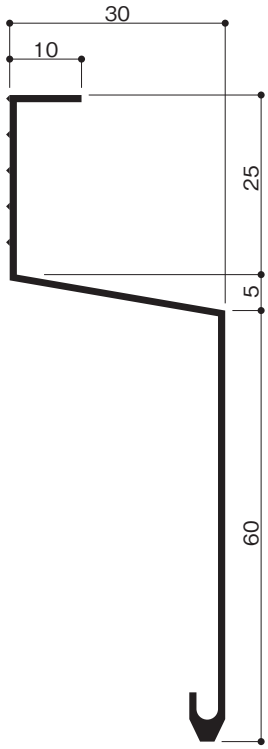

出隅保護用共通樹脂キャップ（グレー）あります
OH-25K のみ対応していません

OHシリーズ　L=2000

OH-45K

シルバー
t =1.5
コーナー 300X300
内ジョイント W=80
エンドキャップ（右･左）

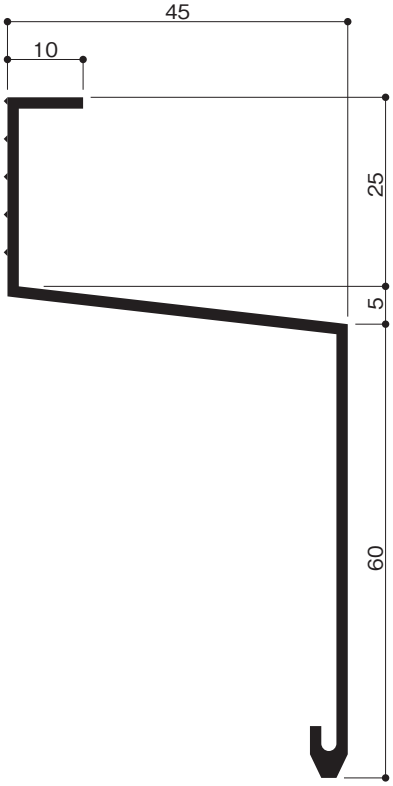

OH-60K

シルバー
t =1.5
コーナー 300X300
内ジョイント W=80
エンドキャップ（右･左）

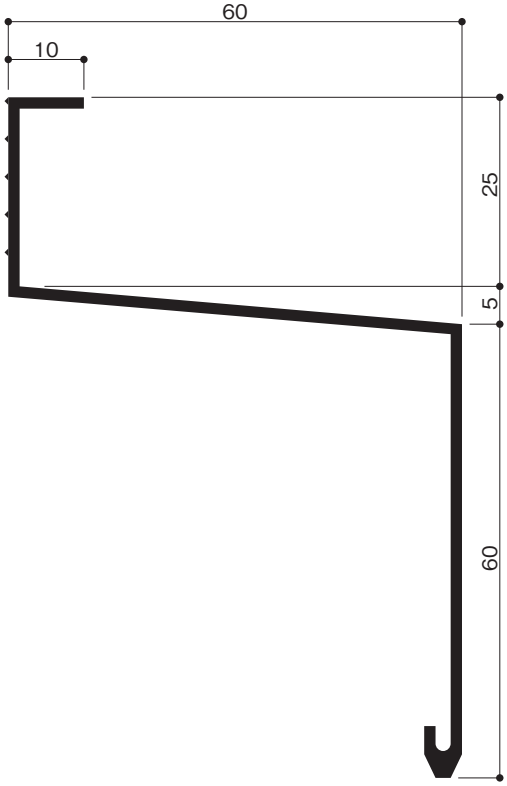

OH-50F

シルバー　ステンカラー　在庫あり
t =1.2
コーナー 300X300
内ジョイント W=80
エンドキャップ（右･左）

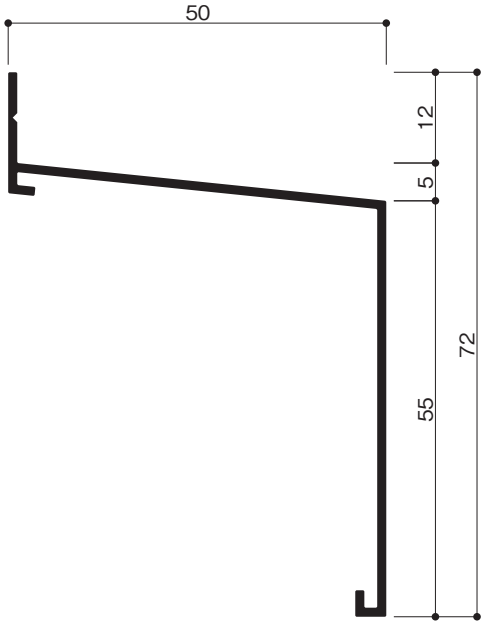

BF-70

シルバー
t =1.5
コーナー 130X130
外ジョイント W=80
エンドキャップ（右･左）

取付イメージ P.12 ➡

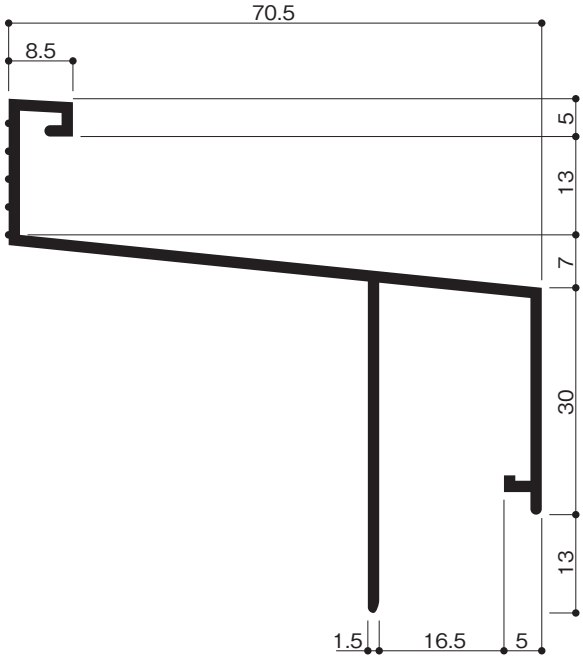

OHシリーズ　L=2000

OH-45F

シルバー　ステンカラー　在庫あり
t =1.5
コーナー 300X300
内ジョイント W=80
エンドキャップ(右･左)

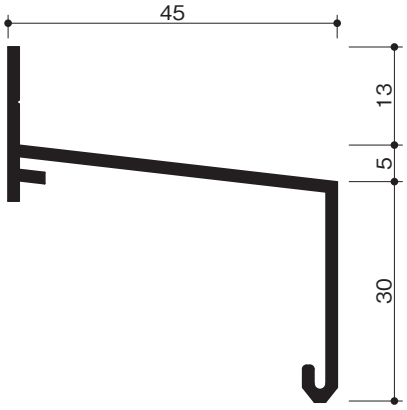

OH-80F

シルバー　ステンカラー　在庫あり
t =1.5
コーナー 300X300
内ジョイント W=80
エンドキャップ(右･左)

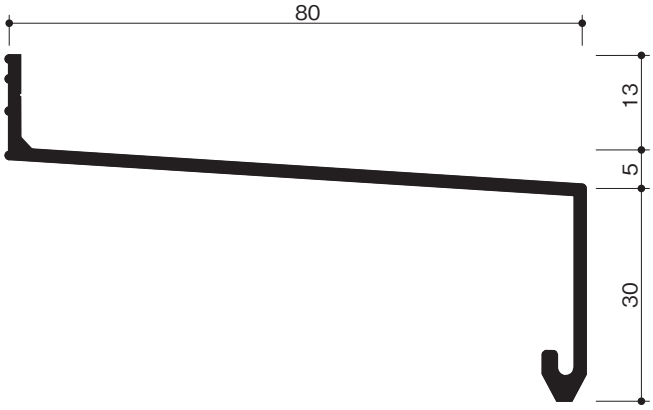

コーナー

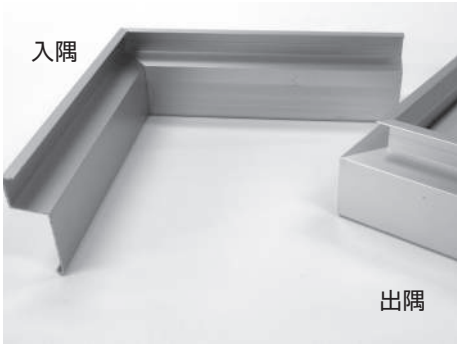

OH-25K
非対応

エンドキャップ

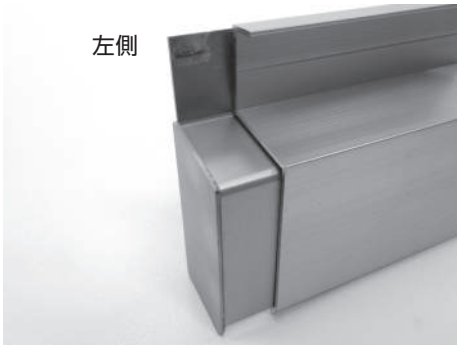

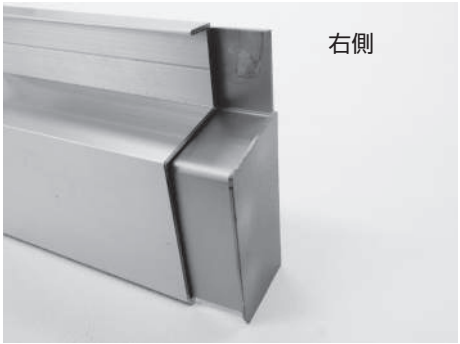

内ジョイント①

内ジョイント②
(OH-30F･45F･50F)

外ジョイント (BF-70)

納まり例

OH-Fシリーズ

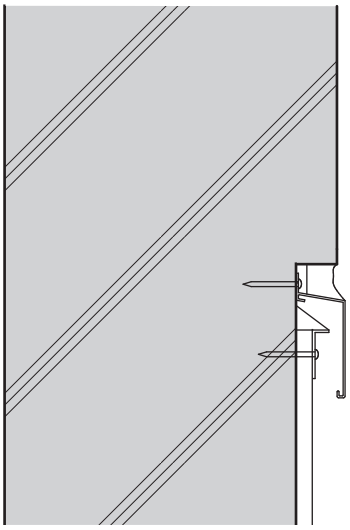

OH-Kシリーズ

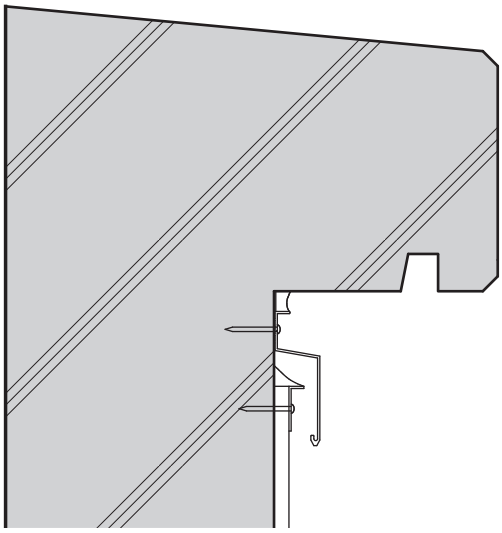

納まりは一例です

水切の出入隅位置

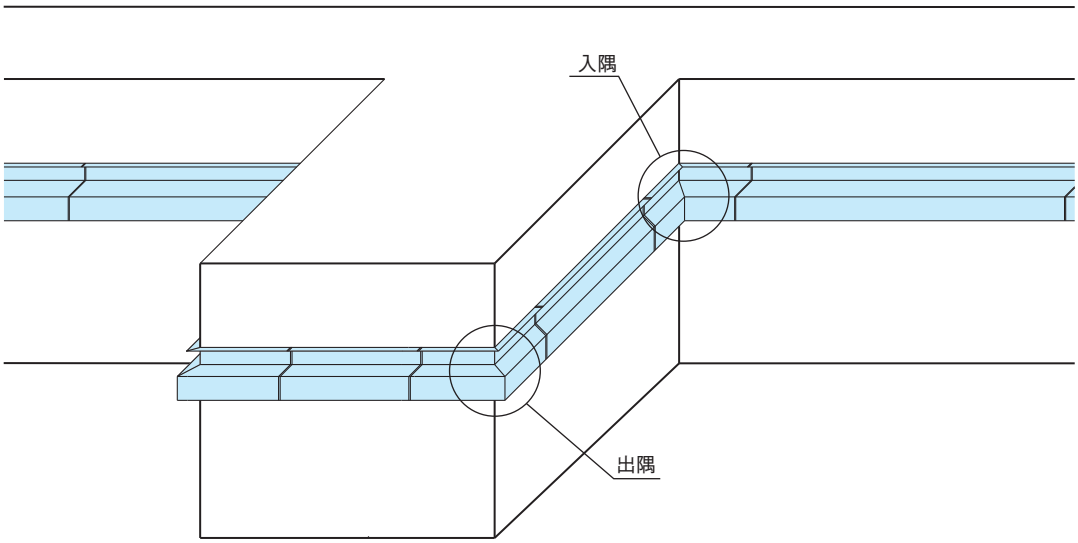

エッジ笠木 (JIS H8602：2010・A1種対応)

PEシリーズ（ホルダータイプ）

PE-120　L=2000

ステンカラー　在庫あり

シルバー
t =1.2
■ コーナー 500X500
■ 内ジョイント
外ジョイントカバー
エンドキャップ(右･左)

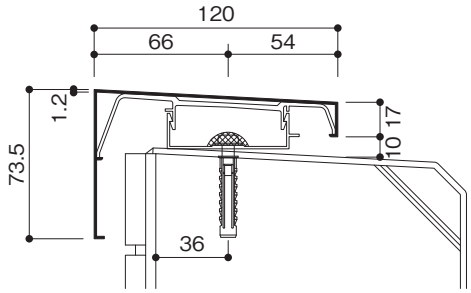

PE-150　L=2000

ステンカラー　在庫あり

シルバー
t =1.5
■ コーナー 500X500
■ 内ジョイント
外ジョイントカバー
エンドキャップ(右･左)

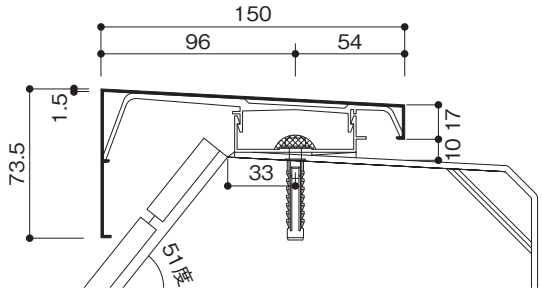

PEシリーズの部材規格　(単位:mm)

規　格	笠木本体			コーナー長さ	ホルダー ブラケット幅	ジョイント幅
	幅	長さ	厚み			
PE-120	120	2000	1.2	500×500	50	106
PE-150	150	2000	1.5	500×500	50	106

定尺=セット品

直線部			
本体	1本	ホルダー	1本
ブラケット	4個	ジョイント	1個
アンカー	3セット	スペーサー斜 (1～3mm)	9枚
はずれ止めねじ	2本	スペーサー 5枚溶着	1組

コーナー部			
本体	1ヶ	ホルダー	1ヶ
ブラケット	3個	ジョイント	1個
アンカー	3セット	スペーサー斜 (1～3mm)	9枚
はずれ止めねじ	2本	スペーサー 5枚溶着	1組

※はずれ止めねじ　SUS ドリルねじ 4×13

APシリーズ（ブラケットタイプ）

AP-120　L=2000

ステンカラー　在庫あり

シルバー
t =1.2
■ コーナー 500X500
■ 内ジョイント
外ジョイントカバー
エンドキャップ(右･左)

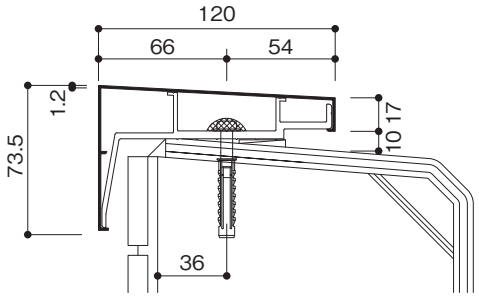

AP-120S　L=4000

ステンカラー　在庫あり

シルバー
t =1.2～2.0
■ コーナー 500X500
■ 内ジョイント
外ジョイントカバー
エンドキャップ(右･左)

・AP-120S はむね上げ導体（MD-380）対応品
天端部の t-2.0mm 部へ取付可能です。
※ AP-120S のみ L=4000

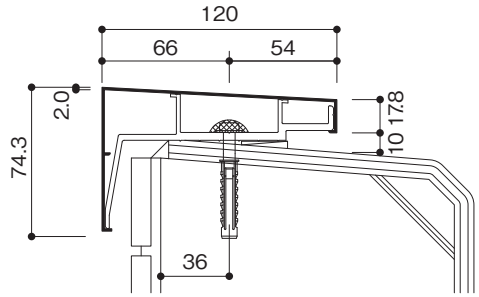

AP-150　L=2000

ステンカラー　在庫あり

シルバー
t =1.5
■ コーナー 500X500
■ 内ジョイント
外ジョイントカバー
エンドキャップ(右･左)

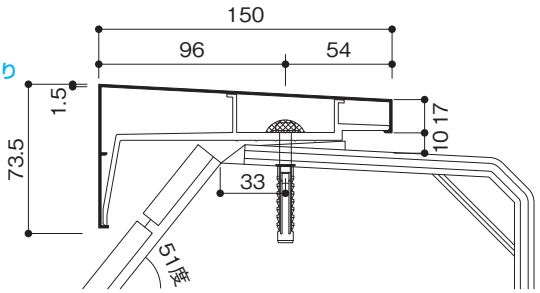

APシリーズの部材規格　(単位:mm)

規　格	笠木本体			コーナー長さ	ブラケット幅	ジョイント幅
	幅	長さ	厚み			
AP-120	120	2,000	1.2	500×500	50	106
AP-150	150	2,000	1.5	500×500	50	106
AP-120S	120	4,000	1.2~2.0	500×500	50	106

定尺セット品

直線部			
本体	1本	アンカー	4セット
ブラケット	4個	スペーサー斜 (1～3mm)	12枚
ジョイント	1個	スペーサー 5枚溶着	1組
はずれ止めねじ (AP-120、AP-120Sのみ)	2本		

コーナー部			
本体	1本	アンカー	3セット
ブラケット	3個	スペーサー斜 (1～3mm)	9枚
ジョイント	1個	スペーサー 5枚溶着	1組
はずれ止めねじ (AP-120、AP-120Sのみ)	2本		

軒先防水雨仕舞材
＜OFシリーズ＞ (JIS H8602：2010・A1種対応)

OF-90E　L=2000

OF-90E

シルバー
t =1.2
■ コーナー 300X300

ブラック
ステンカラー
在庫あり

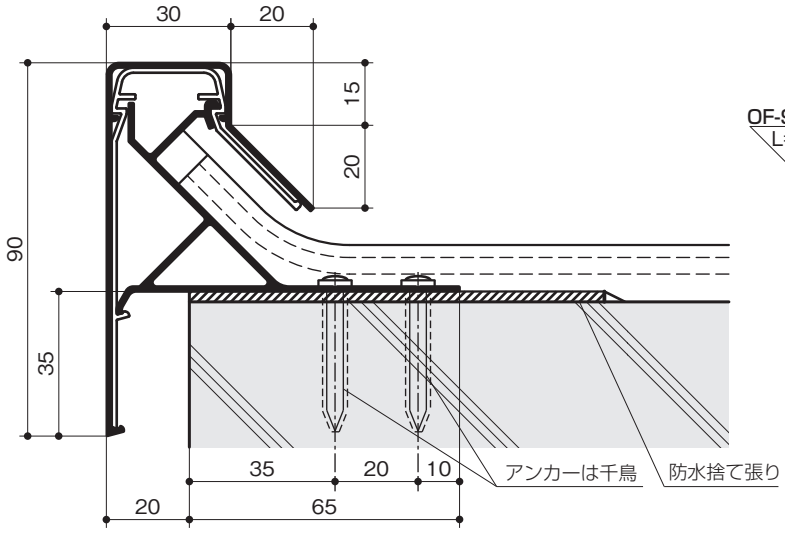

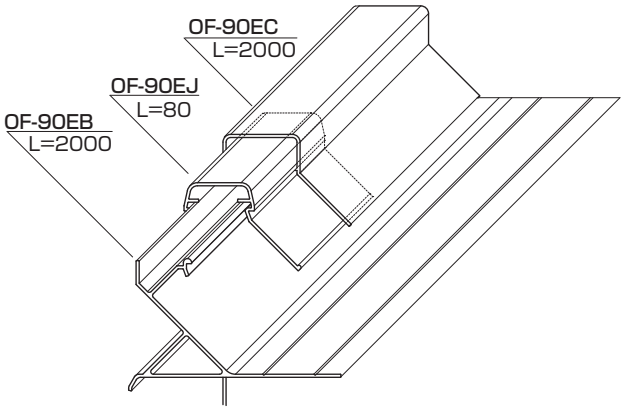

OF-90EC
カバー

t =1.2
■ コーナー 300X300

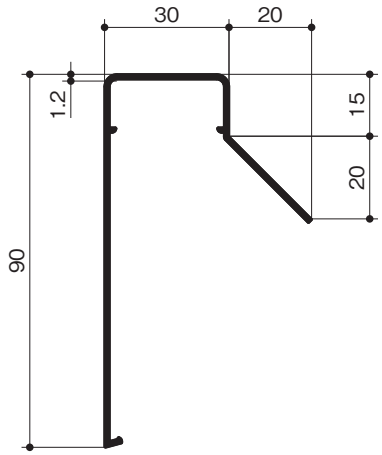

OF-90EJ
ブラケット 兼 ジョイント

■ L =80

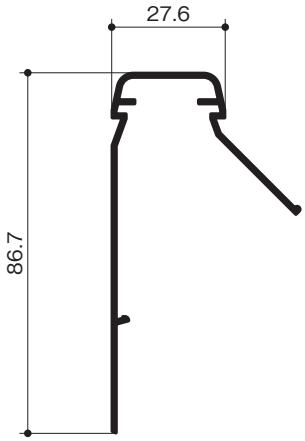

OF-90EB
ベース

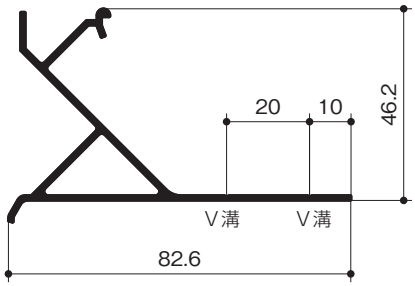

直線部セット(2m単位)	
OF-90EC	ℓ=2000×1本
OF-90EJ	ℓ=80×4ヶ
OF-90EB	ℓ=2000×1本

コーナー部セット(出・入隅共)	
OF-90EC	ℓ=300×300×1ヶ
OF-90EJ	ℓ=80×3ヶ
OF-90EB	ℓ=400×400×1ヶ

■ エンドキャップ(右・左)

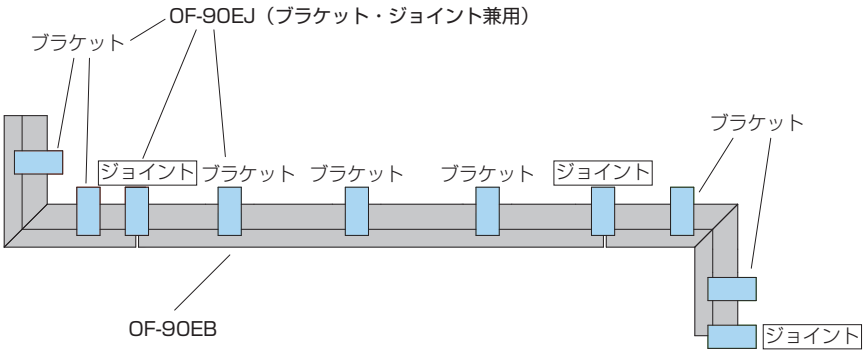

ケラバ/軒先用アルミ金物
<OFシリーズ>

（JIS H8602：2010・A1種対応）

ケラバ用アルミ金物　OF-70N型　L=2000

OF-70N

シルバー
t＝1.5
コーナー 300X300
内ジョイント板

アンバー
ブラック
在庫あり

シルバー以外のコーナーは受注生産

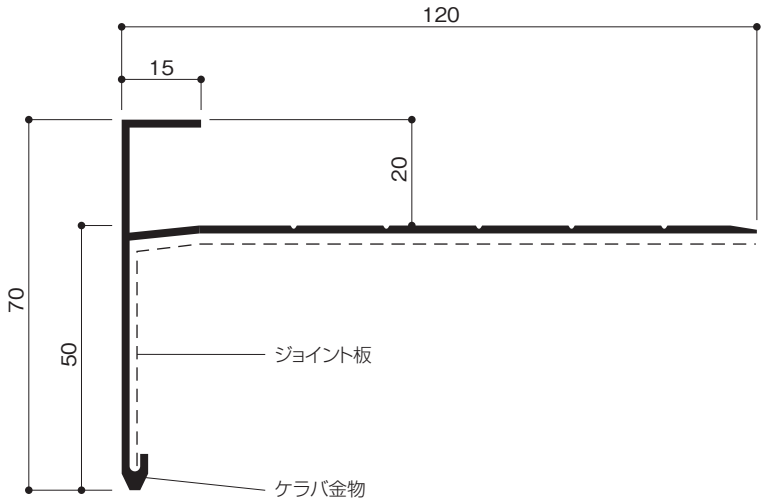

軒先用アルミ金物　L=2000

OF-50

シルバー
t＝1.5
コーナー 300X300
内ジョイント板

アンバー
ブラック
在庫あり

シルバー以外のコーナーは受注生産

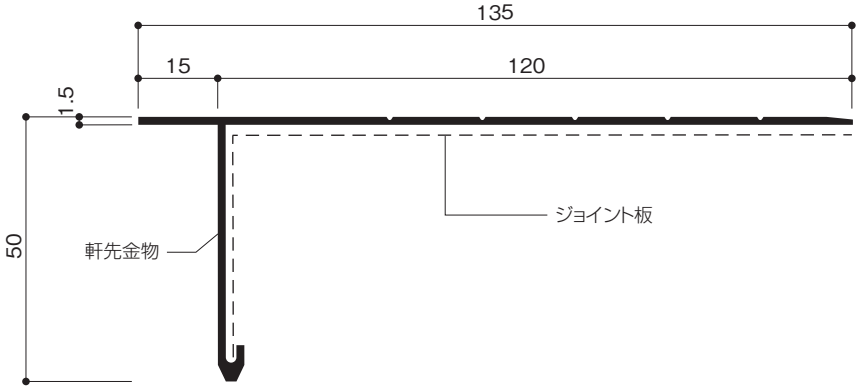

OF-50Y

シルバー
t＝1.5
コーナー 300X300
内ジョイント板

アンバー
ブラック
在庫あり

コーナーは受注生産

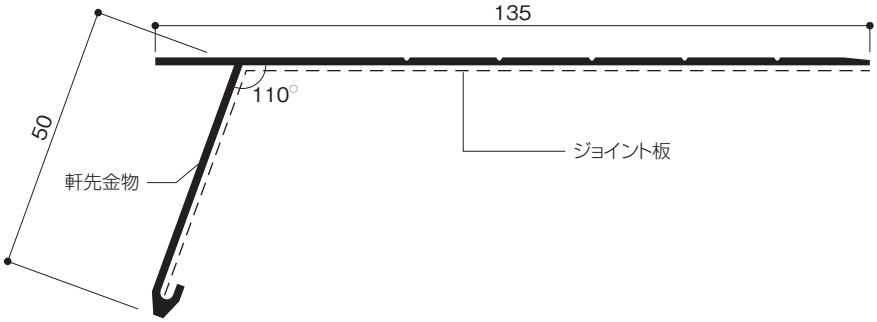

ケラバ・軒先金物製品補助材

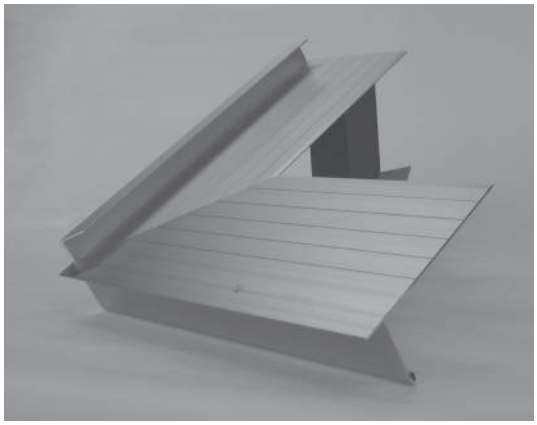

Bコーナー
軒先+ケラバ

■確認

下地のコンクリートの天端が平滑であることを確認してください。
コンクリート天端の凹凸が大きいと、金物の通り不良、コロビ、天端の不揃が生じ、施工しづらくなり、漏水の原因となります。

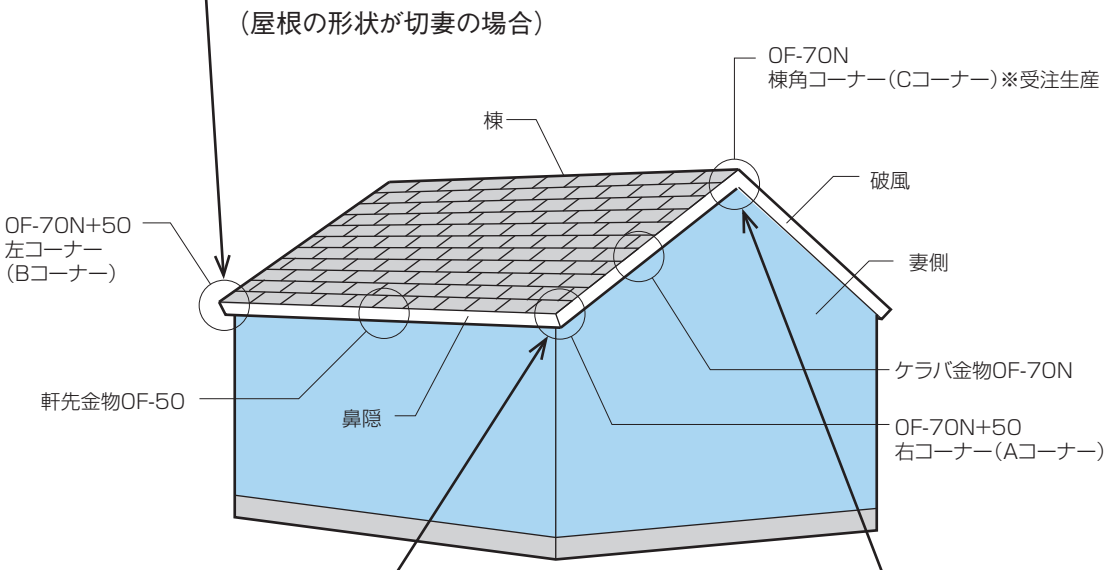

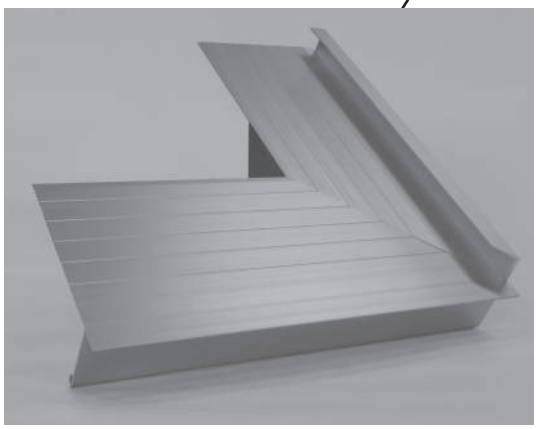

Aコーナー
軒先+ケラバ

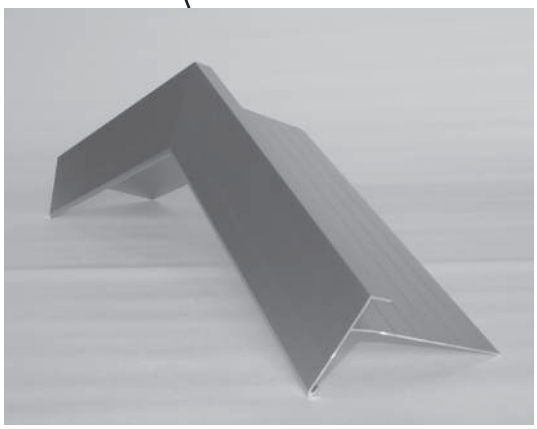

Cコーナー（受注生産）
ケラバ+ケラバ

ノンスリップ（アルミ・ステンレス）

アルミ（材質 A6063）

A-135

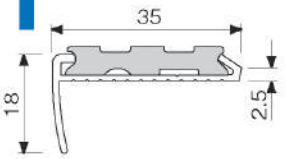

A-140

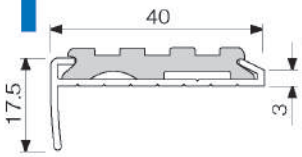

A-150

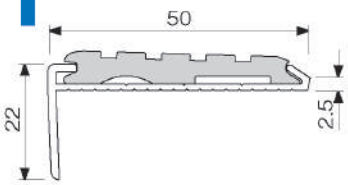

A-150L

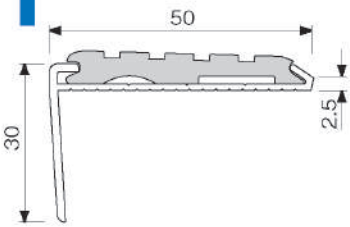

ゴムタイヤ規格色	
No.1　ベージュ	No.8　レッド
No.2　グレー	No.9　リーフグリーン
No.3　ダークグレー	No.10　ブルー
No.4　ブラック	No.11　ダークブルー
No.5　ソフトブラウン	No.12　グリーン
No.6　ダークブラウン	No.13　イエロー
No.7　エンジ	

A-38

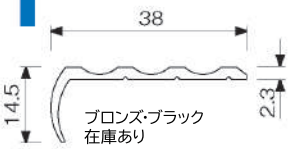

A-50

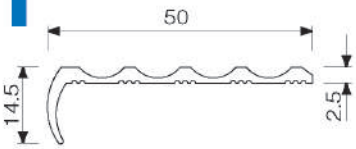

A-75

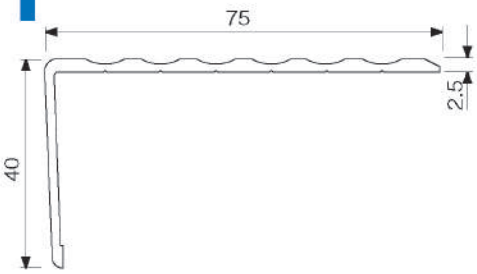

ステンレス（材質 SUS304　HL仕上げ）

S-135

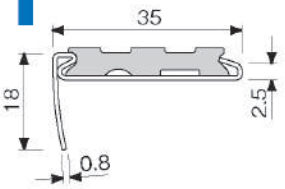

S-140

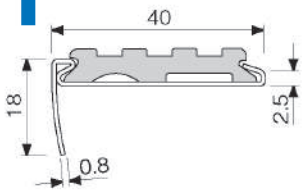

S-150

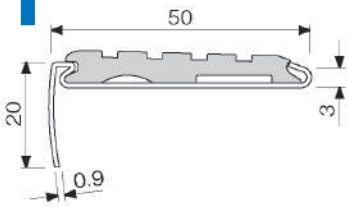

S-150L

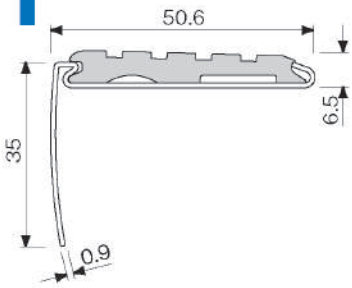

S-35

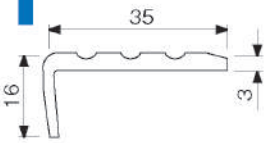

S-40

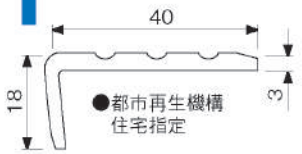

S-50

S-38S

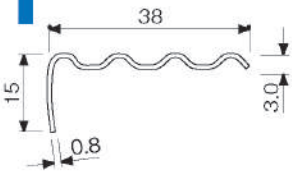

S-50S

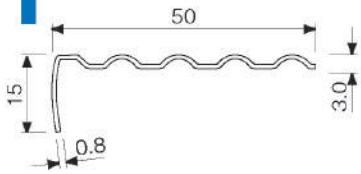

各種アンカー／プラグ

ネイルプラグ　N5×35（R.C 用）

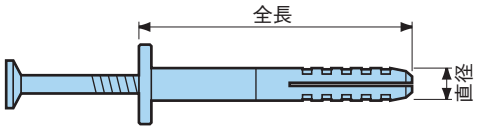

（SUS/ユニクロ）

品　番	直　径	首下全長	カラー径	使用ドリル径	小　箱	大　箱
N5×35	5	35	9	5	200	2000
SPS-5×35	5	35	9	5	100	1600

1.母材に所定の下穴をあける

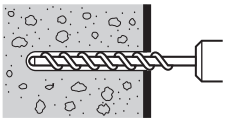

ドリル径5mm

2.取付物を通してアンカーを押し込む

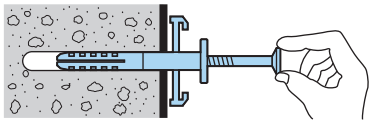

穴あけ深さ45mm

3.挿入が完了したらハンマーで打ち込む

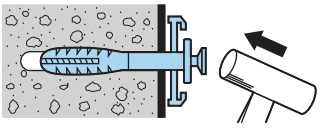

ナイロンプラグ　B-F6,B-F8（ALC. R.C 兼用）

B-F6

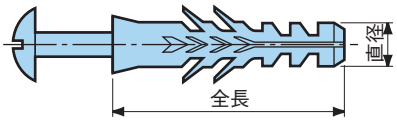

品　番	直　径	首下全長	頭　径	使用ドリル径
B-F6（SUS/ユニクロ）	6	30	7.6	6
B-F8（ユニクロ）	8	40	9.6	8

1.アングルの上からドリルで穴をあける

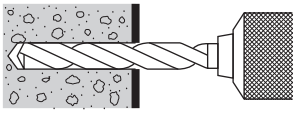

ドリル径:6mm（TE6/10）

2.F6をセットしハンマーで軽く打ち込む

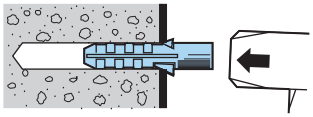

穴あけ深さ:プラグ長＋10mm程度

3.ドライバーで木ネジをしっかりと固定する

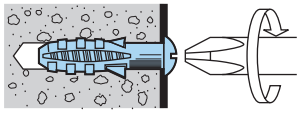

木ビス:4～5mm　プラス、ナベ

Pレスアンカー　PF-425S　※取寄品

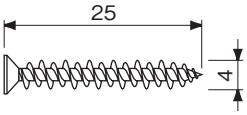

品　番	呼び径/d	首下長さ/L
PF-425S	4	25

穴あけ深さ	ドリル径
35	3.4

小　箱	中　箱	大　箱
200本	2000本	6000本

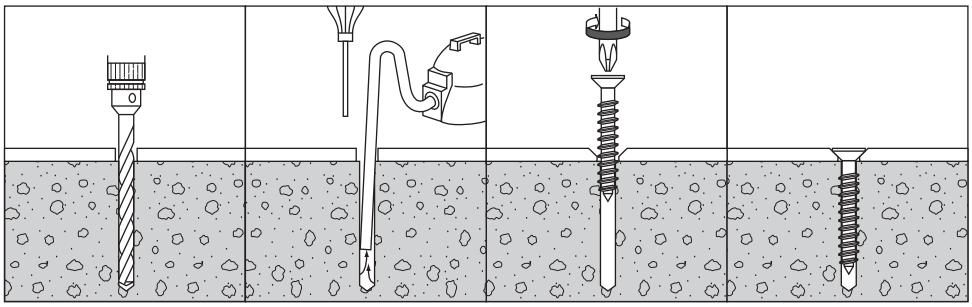

1.所定の径・深さに穴あけ。

2.吸塵機またはダストポンプを用いて、孔内の切粉を除去する。

3.器材をセットし、ドライバー等を用いて、Pレスアンカーを締め付ける。

4.施工完了。

ラスキャッチM SUS 304

ステンレス ラスキャッチM(0.8×10×30)　L=2000

RM-1030

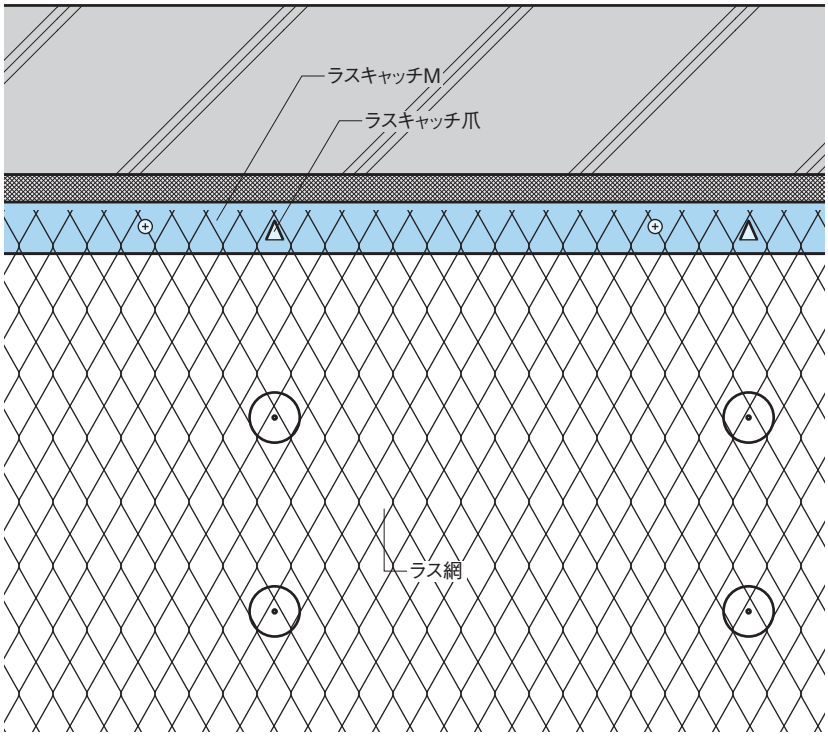

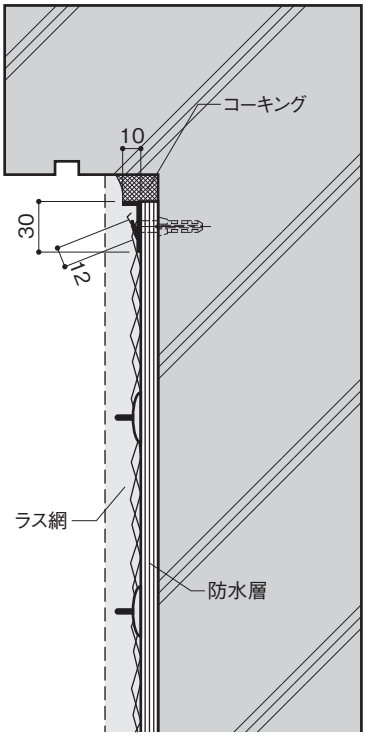

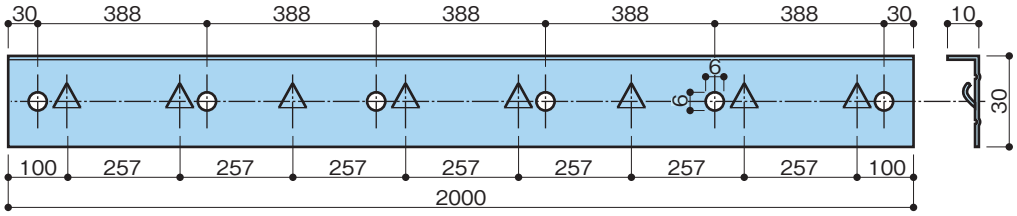

ステンレスアングル
<OSシリーズ> SUS 304

ステンレスアングル(0.8×10×30)　ステンレスフラットバー(0.8×30)　L=2000

OS-1030

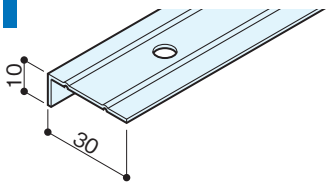

OS-30

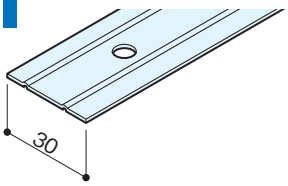

※穴ピッチはアングル、フラットバー共通です。

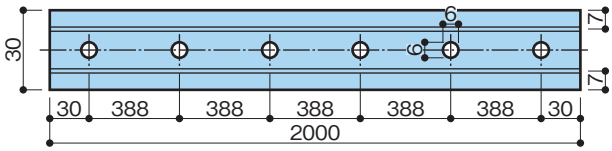

●特殊サイズは別途申し受けます。

アングル形状表

基本色 シルバー 在庫あり

※下図記載カラー在庫あり

アンバー(Ab) ブラック(Bl) ステンカラー(St)

アングル形状表

	厚さ / 形状	0.9	1.2	1.5	1.7	1.8	2.0
フラットバー	30			O-1B			O-4B
フラットバー	30			O-1			O-4
フラットバー	30			O-4D			
フラットバー	50			O-39			O-39B
フラットバー	70			O-34			
フラットバー	100			O-35			
フラットバー	5×25						
特殊フラットバー	31		OX-7(t=1.3)				
特殊フラットバー	33			O-8			
特殊フラットバー	34			OX-11			
Lアングル	8×20			O-24			
Lアングル	8×30			O-23			
Lアングル	5.5×30			OX-15			
Lアングル	10×30	O-11E	O-11	O-2			O-5
Lアングル	11×35		OX-17				
Lアングル	10×40	O-12E	O-12·O-12B	O-3			O-6
Lアングル	10×50			O-32			
Lアングル	15×30						O-20
Lアングル	15×70			O-33			
Lアングル	20×40		O-26B	O-26			
Lアングル	30×30			O-21			
Lアングル	30×50		O-27B	O-27(Ab)	O-17		
Lアングル	30×60		O-15	O-15B			
Lアングル	40×70			O-28(Ab·Bl·St)		O-18	O-18B
Lアングル	40×100				O-30(Ab·Bl)		
Lアングル	45×65			O-29			
Lアングル	45×75						OX-2
Lアングル	50×50			O-22B(Ab)			O-22
Lアングル	50×100			O-31B(Ab·Bl)·O-31Y			O-31
Lアングル	55×110						O-10
Lアングル	70×100			OX-27B·OX-28			
天端アングル	33×60			O-19			
天端アングル	45×65			O-9B(Ab·Bl·St)·O-109B	O-9		
天端アングル	75×70		O-40E				
大型アングル	58×85			OK-85C			OK-85
大型アングル	58×140						OK-140
大型アングル	83×100						O-10B
水切アングル		OX-16(t=1.0)					
特殊アングル			OX-8(t=1.3)				
シールガード	90×11.2		OX-29				

白水興産株式会社

本　　社
〒105-0004　東京都港区新橋5-8-11 新橋エンタービル3F
TEL(03)3431-9713　FAX(03)3431-9708

関　東　支　店
〒340-0002　埼玉県草加市青柳6-16-1
TEL(048)932-3853　FAX(048)931-8164

埼玉物流センター
〒340-0002　埼玉県草加市青柳6-10-5
TEL(048)931-8161　FAX(048)931-8195

ホームページURL　https://www.hakusui-k.co.jp

※2023.06.29
ノンスリップタイヤ色修正
A-38カラー追加

Ver.9
2023.6.3000K

●この商品は、今後改良のため予告なしに外観、標準性能を変更することがありますのでご了承ください。