—鋭意・先進・実績に宿る—
ハクスイ

アークライト

≪ガラス取り付け注意点≫

アルミ枠ガラス庇『アークライト』の
取り付け注意点を必ずご確認ください。

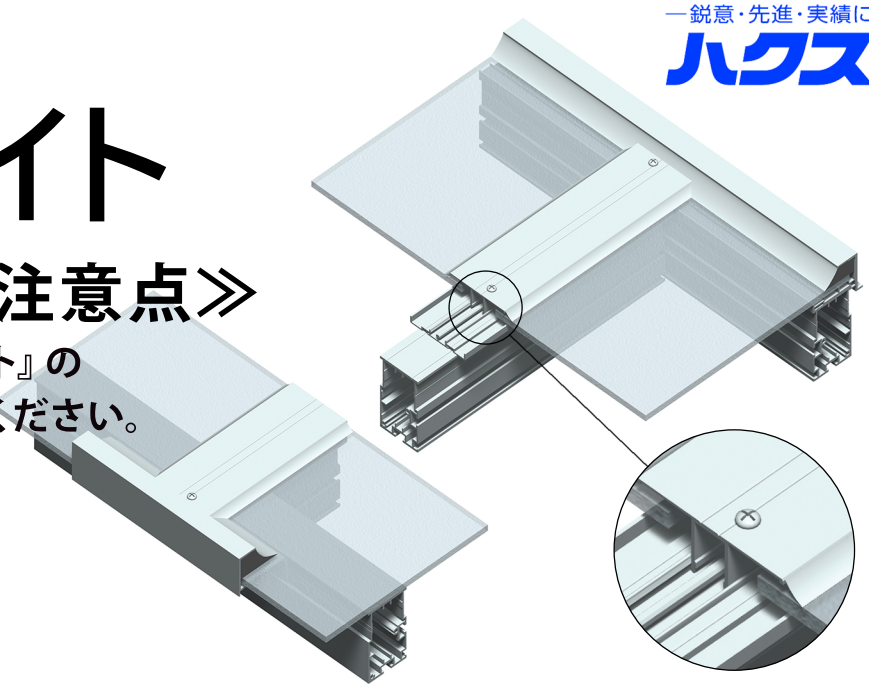

ガラス設置後にガラス押えCを、しっかりはめ込んでください。
※取り付けが確実に出来ていないと、ガラス飛散等、事故の原因になります。

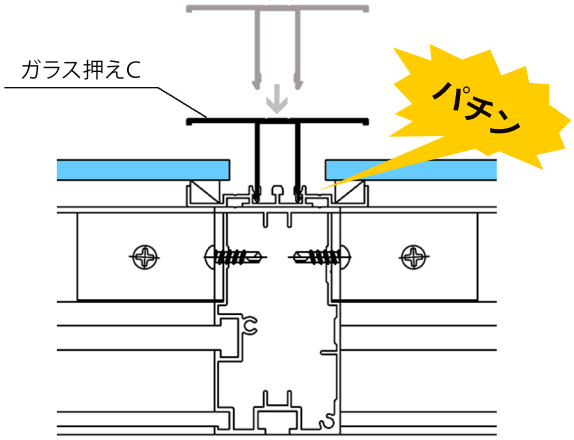

重 要 **しっかりはめ込む**

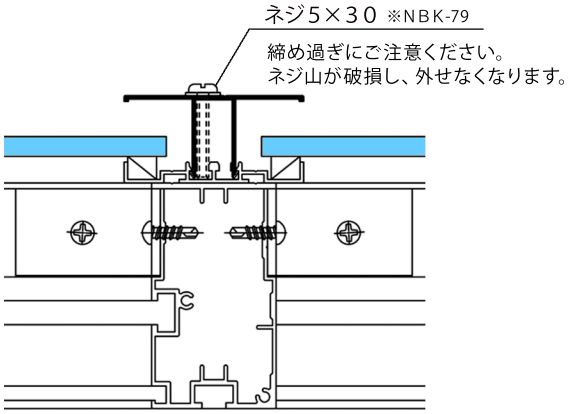

抜け止めネジを取り付ける

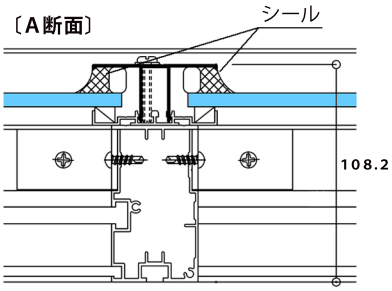

シーリングする

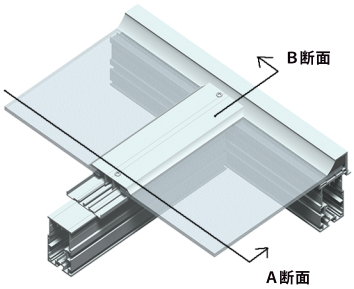

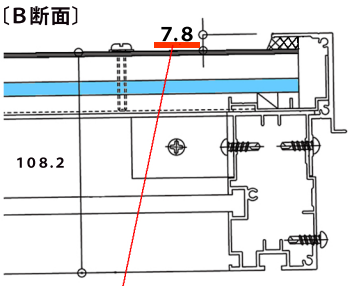

※ガラス押えCをきちんとはめ込むと、段差は7．8になります。(B断面参照)
7.8より狭い場合、きちんとはめ込まれていませんのでご注意ください。

白水興産株式会社

■本社　東京都港区新橋5丁目8-11新橋エンタービル3F
TEL:03-3431-9713　FAX:03-3431-9708

販売代理店