1段笠木（ガラス18mm溝）手すり

横断面詳細
（S=A1：1／2）
（S=A3：1／4）

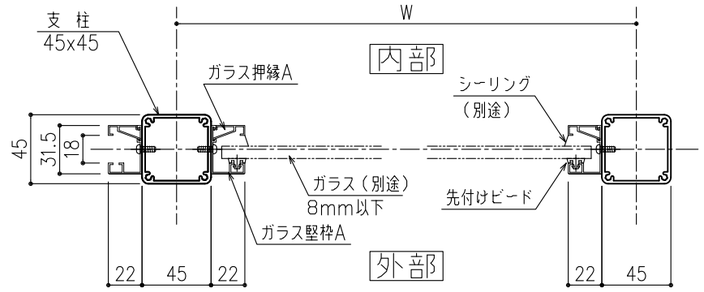

各部詳細
（S=A1：1／2）
（S=A3：1／4）

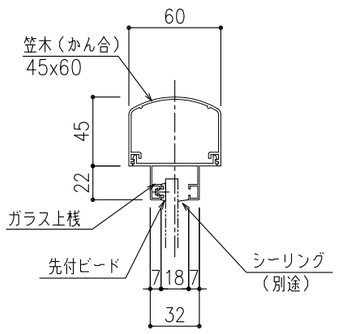

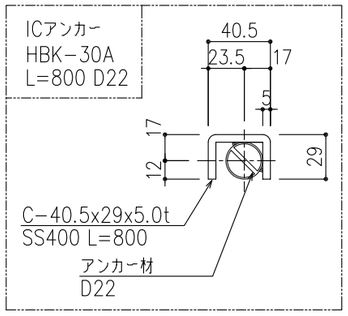

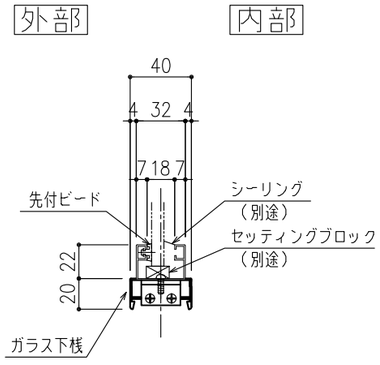

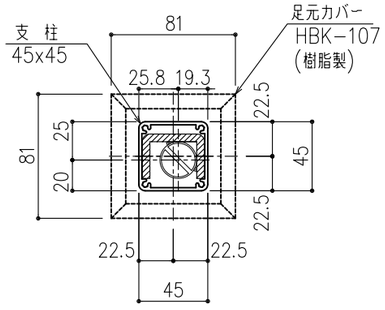

支柱ー足元 詳細納まり断面
（S=A1：1／2）
（S=A3：1／4）

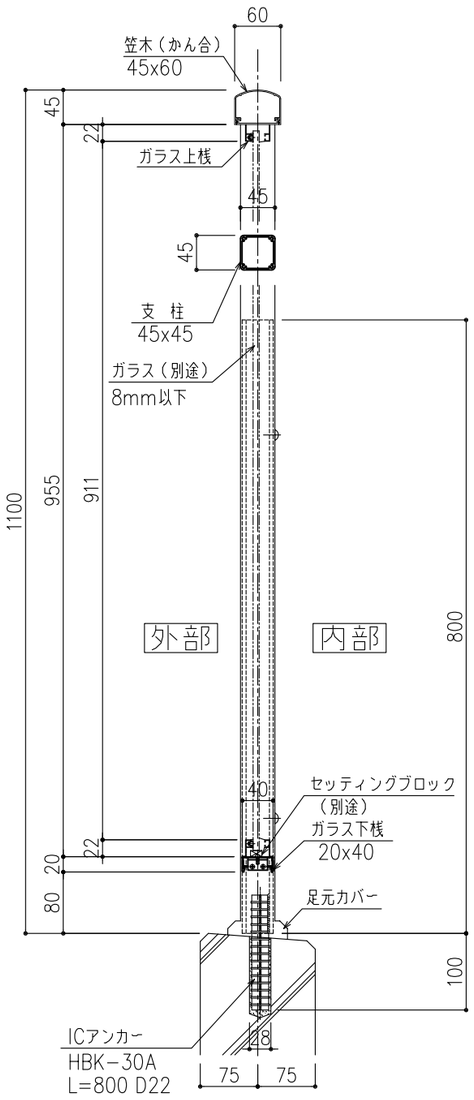

縦断面

躯体幅180mm以上時
Vアンカー選択可

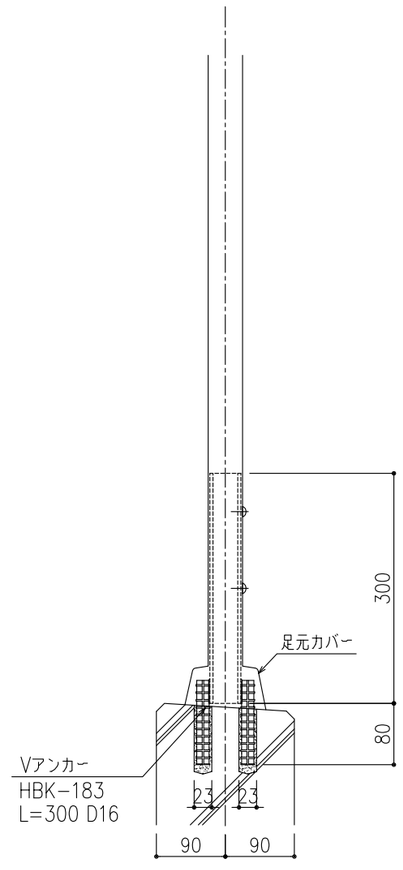

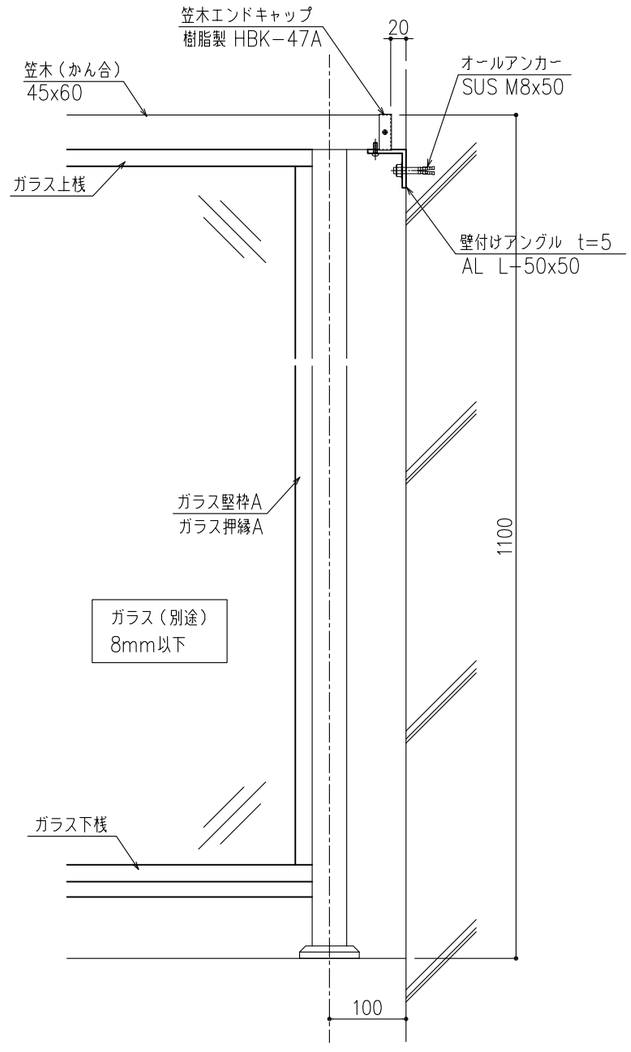

記事	白水興産株式会社	主任	検図	作図	訂正履歴	御承認印	工事番号	工事名称	図面名	図番
手すり色：＊＊＊＊＊＊	本社〒105−0004東京都港区新橋5−8−11新橋エンタービル3F TEL.東京(03)3431−9713(代) FAX.(03)3431−9708 関東支店〒340−0002埼玉県草加市青柳6−16−1 TEL.(048)932−3853(代) FAX.(048)931−8164			天笠	初版作図 ＊＊＊＊＊＊			（仮称）＊＊＊＊＊＊新築工事	1段笠木（ガラスタイプ）手すり詳細図	S−1
								施工業者 ＊＊建設 株式会社 殿	縮尺 A1=1/4（A3=1/8）	